Z06

Manual de usuario
User's Guide
Manuel d'utilisation
Bedienungsanleitung
Manuale per l'utente
Manual de Instruçoes
Gebruik handmatig
Руководство пользователя
Kullanma Kilavuzu
مدختسملا ليلد
用户手册

011211/08

ZUMMO

TÜV NORD
TÜV NORD CERT GmbH
ISO 9001

Español	Pág..	03	/	14
English	Pág..	15	/	26
Français	Pág..	27	/	38
Deutsch	Pág..	39	/	50
Italiano	Pág..	51	/	62
Português	Pág..	63	/	74
Nederlands	Pág..	75	/	86
Русский	Pág..	87	/	98
Türkçe	Pág..	99	/	111
العربي	Pág..	111	/	122
中国	Pág..	123	/	134

ZUMMO INNOVACIONES MECÁNICAS S.A., en su constante afán por mejorar sus productos, se reserva el derecho de modificar las máquinas sin previo aviso; por este motivo el presente libro de instrucciones puede omitir los últimos cambios efectuados.

INSTRUCCIONES IMPORTANTES DE SEGURIDAD

- Estimado cliente: Antes de usar su máquina exprimidora, por favor, lea atentamente el manual de instrucciones.

- La máquina no es apta para instalaciones en el exterior; no hay que exponerla a los rayos directos del sol, ni colocarla en lugares no protegidos de los agentes atmosféricos y en ambientes donde se utilicen chorros de agua para limpiar.

- Para evitar riesgos, toda reparación debe hacerse por personal técnico.

- No se acepta responsabilidad alguna si la razón del daño es el mal uso del aparato o el no haber seguido las instrucciones de este manual.

- Solicite el servicio de asistencia técnica a la empresa que le suministró la máquina; en caso de no localizarla, contacte con la fábrica (datos en el apartado garantía).

- La máquina exprimidora ejerce una gran presión al exprimir; por esta razón, no introduzca nunca ni las manos ni objetos extraños en la zona de exprimido.(Fig. 9)

- No se deje nunca flojas las tuercas de sujeción de las copas ni de la bandeja exprimidora; de lo contrario, podría ocasionar serios daños en la máquina. (Fig. 1)

- Tenga especial cuidado con la cuchilla, podría cortarse al manipularla. (Fig. 12)

- Antes de proceder a su limpieza o mantenimiento, desconecte siempre la máquina de la red eléctrica.

- Si el cable de alimentación está dañado, debe ser sustituido por el fabricante, por su servicio postventa o por personal cualificado similar con el fin de evitar un peligro.

- El aparato no debe ser utilizado por niños menores de 8 años o personas con capacidades físicas, sensoriales o mentales reducidas, falta de experiencia y conocimiento, a menos que hayan recibido supervisión o instrucción. Los niños deberían estar supervisados para asegurar que no juegan con el aparato. La limpieza y el mantenimiento a realizar por el usuario no deben realizarlos los niños sin supervisión.

- Este aparato está diseñado para ser utilizado en aplicaciones domésticas y análogas, por ejemplo:

  -Áreas de cocina del personal de tiendas, oficinas y otros entornos de trabajo.
  -Granjas.
  -Por sus huéspedes en hoteles, moteles y entornos de tipo residencial.
  -Alojamiento y entornos de tipo de habitaciones de hoteles.

INDICE

1. DATOS TÉCNICOS 05

2. RESIDUOS Y RECICLABILIDAD 05

3. GARANTÍA 06

4. ACCESORIOS 06

5. FOTOS 136

MANUAL DE SERVICIO (**A**)

6. FUNCIONES Y LIMPIEZA 08

6.1. PUESTA EN MARCHA 08

6.2. PARO 08

6.3. FUNCIÓN CONTADOR 08

6.4. LIMPIEZA 08

6.5. CONSEJOS DE UTILIZACIÓN 10

6.6. SISTEMAS DE SEGURIDAD 10

MANUAL DE MANTENIMIENTO (**B**)

7. INSTALACIÓN, PROGRAMACIÓN Y MANTENIMIENTO 12

7.1. INSTALACIÓN 12

7.2. MANTENIMIENTO 12

7.3. LOCALIZACIÓN DE AVERÍAS 12

7.4. LISTADO DE COMPONENTES 13

1. DATOS TÉCNICOS

CONSUMO (W)		275
NARANJAS POR MINUTO		10
CAPACIDAD ALIMENTADOR (kg.)		1,5 - **5,5
DIMENSIONES CON CUBETAS	**ALTO (mm)**	720
	ANCHO (mm)	504
	FONDO (mm)	420
TAMAÑO DE LA FRUTA Ø (mm)	**COPAS GRANDES (Ø 90)**	70-90
	COPAS MEDIANAS (Ø 75)	55-75
	***COPAS PEQUEÑAS (Ø 60)**	45-60
PESO (kg.) (sin embalaje)		54

** Accesorio no incluido de serie.*
*** Capacidad de la cesta expositora.*

2. RESIDUOS Y RECICLABILIDAD

Equipos fuera de uso

Unión Europea

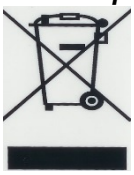

Este símbolo indica que los aparatos eléctricos y electrónicos que lo llevan no deben desecharse junto con la basura doméstica general. Si desea desechar este equipo, ¡no utilice el cubo de basura ordinario! Existe un sistema de recogida especial para estos productos.

Para obtener más información sobre el punto de recogida y el reciclaje de este producto, póngase en contacto con su servicio de recogida municipal, su gestor de residuos o el distribuidor que le haya vendido el producto.

Si desecha el producto adecuadamente, estará ayudando a preservar los recursos naturales (recuperación de materiales) y a prevenir los posibles efectos negativos en el medio ambiente y en la salud de las personas que podría provocar el tratamiento incorrecto del producto desechado.

La eliminación inadecuada de estos desechos puede suponer sanciones, de acuerdo con la legislación nacional.

Otros países no pertenecientes a la Unión Europea

Si desea desechar este producto, hágalo de conformidad con la legislación nacional vigente u otras normativas de su país para la gestión de residuos de equipos eléctricos y electrónicos usados.

Embalaje

Para su eliminación tenga en cuenta las normas locales de tratamiento de este tipo de residuos. Separe los distintos materiales de desperdicio del embalaje y entréguelos al centro de recogida selectiva de residuos más cercano.

3. GARANTIA

ZUMMO INNOVACIONES MECÁNICAS S.A., a través de su distribuidor oficial, garantiza sus máquinas por un período de 3 AÑOS o 200.000 ciclos de exprimido, que entrará en vigor a partir de la fecha de ENTREGA al distribuidor, de acuerdo a las siguientes condiciones:

Esta garantía cubre todo defecto de los materiales o fabricación.
Si la máquina muestra algún defecto durante su uso normal dentro del período de garantía, las piezas defectuosas serán reemplazadas sin cargo.
La garantía tendrá validez solamente cuando se presente la factura original de compra.
La reparación o sustitución de piezas durante el periodo de garantía, no implica una extensión de la fecha de finalización de esta.
Los repuestos originales ofrecen una garantía de 6 meses.

Esta garantía no cubre

Cualquier daño no causado directamente por defecto de fabricación o en los materiales.
Cualquier daño debido a una incorrecta instalación, abuso, uso indebido, alteración, accidente o negligencia.
El rayado de cualquiera de las piezas de plástico por utilizar elementos que puedan ocasionar rayado como los estropajos en la limpieza.
Mano de obra de reparaciones no incluida en esta garantía.
Cualquier daño causado por personal o materiales no autorizados.
Los defectos causados por desgaste de uso; en particular el siguiente componente:

- 0505016-1 GOMA EXTRACCIÓN CORTEZA.

Asistencia técnica

Para cualquier consulta técnica, preferentemente debe ponerse en contacto con su distribuidor habitual, o puede dirigirse a Zummo a través de:

E-mail: sat@zummo.es
Teléfono: 961.301.246
Fax: 961.301.250

Cualquier reparación durante el período de garantía, no autorizada por Zummo, causará automáticamente la anulación de esta.

4. ACCESORIOS

El modelo Z06 dispone de tres juegos de exprimido para exprimir distintos tamaños de cítricos. Utilice siempre el juego de exprimido adecuado al diámetro de la fruta que desea exprimir:

a Diámetro de la fruta entre 55-75 mm. Juego de Bolas y Copas de color gris oscuro (Fig. 15).
b Diámetro de la fruta entre 70-90 mm. Juego de Bolas y Copas de color gris claro (Fig. 16).
c Diámetro de la fruta entre 45-60 mm. Juego de Copas y Bolas pequeñas* de color rojo (Fig. 17).

Siempre se utilizará la misma Cuchilla y Bandeja Portapiñas independientemente del juego de exprimido que se monte.
¡ATENCIÓN!: Nunca utilice conjuntamente elementos de distintos juegos de exprimido.

(*) No incluido de serie

Manual de Servicio

6. FUNCIONES Y LIMPIEZA

- Se aconseja apagar la máquina con el interruptor general antes de iniciar las operaciones de limpieza.
- No lavar la máquina con chorros de agua directos y/o de alta presión.
- Recomendamos que se realice, al menos, una limpieza diaria de las piezas de la zona de exprimido (copas, bolas, bandeja exprimidora, filtro, cuchilla y carátula), siguiendo las instrucciones de limpieza.
- El producto que ofrece la maquina es zumo de cítrico con un pH 4,5, por lo que no es considerado un alimento potencialmente peligroso.

6.1. PUESTA EN MARCHA

- Una vez conectada la máquina, el display muestra un número del **1** al **50** o la letra **C**. El número indica la cantidad de naranjas que se van a exprimir y la letra **C** significa que se exprimirá ininterrumpidamente durante 30 minutos aproximadamente.
- Según la cantidad de naranjas que usted desee exprimir, pulse intermitentemente el botón **SELECT,** el número que aparece en el visor irá aumentando del 1 al 50 y luego aparecerá la letra **C**. (1, 2, 3, ...48, 49, 50, C, 1, 2, 3.....) Si por el contrario mantiene presionado **SELECT** durante más de 3 segundos, el número irá disminuyendo.
- Realice esta operación hasta que aparezca la cantidad deseada.
- Una vez seleccionada una cantidad y realice una operación, quedará memorizada aunque apague la máquina, hasta que vuelva a hacer una nueva selección.
- Al pulsar el botón **ON** del Programador, la máquina exprimirá el número de naranjas que muestra el display, indicando durante el proceso el nº de naranjas restantes por exprimir. Si desea repetir la operación, basta con pulsar el botón **ON**. Para detener el proceso pulsar el botón **STOP**.

6.2. PARO

Estando en marcha, pulse el botón de **StoP**. El display muestra un **0** y la máquina se detiene cuando las Copas llegan a su posición vertical. Después el display muestra el número de la anterior selección.

6.3. FUNCIÓN CONTADOR

Si desea conocer el número total de ***ciclos**** realizados, deberá con la máquina parada, apretar el botón **STOP** y en el display se visualizará dicha cantidad durante unos segundos. Tenga en cuenta que de fábrica todas las máquinas salen con 400 – 500 ciclos.

El display está limitado a cinco dígitos por lo que sólo permite visualizar un máximo de 99.999 ciclos; pero, si desea conocer el número de vueltas que ha dado el contador deberá desconectar la máquina mediante el interruptor de red y volver a conectarla pulsando simultáneamente el botón **STOP.** El número que aparecerá será el de las vueltas que ha dado el contador.

(CicIo**= maniobra completa de exprimido de una fruta)*

6.4. LIMPIEZA

Recomendamos una limpieza diaria de la zona de exprimido.

- Pare la máquina presionando el botón **StoP** del Programador antes de cualquier operación de limpieza de la máquina. De esta forma, las piezas a limpiar pararán en una posición de fácil extracción y reposición. Nunca pare la máquina utilizando el interruptor principal. En caso de no seguir esta recomendación la máquina podría parar en una posición en la que le resultaría difícil dicha operación y podría acarrear rotura de piezas por mala manipulación de las mismas.

- Desconecte la máquina del interruptor de red. (Fig. 6). El display del Programador se apagará.
- Extraiga la Carátula y límpiela con un paño húmedo bañado en una solución jabonosa neutra **¡ATENCIÓN!: No utilice nunca productos que puedan rayar la Carátula**.
- Extraiga la Bandeja Portapiñas y la Cuchilla desenroscando las tuercas de los ejes de la Bandeja Portapiñas y tirando hacia afuera horizontalmente. Nunca extraiga el conjunto tirando de la Cuchilla.
- Desenrosque las **Bolas** que están dentro de la **Bandeja Portapiñas** (Fig. 15-16). Debajo de cada Bola encontrará una arandela (fig. 22) **¡Tenga cuidado de no perderlas!** Puede utilizar un lavavajillas para limpiar estas piezas. Tenga mucho cuidado al manipular la Cuchilla ya que podría cortarse. (Fig. 3).
- Extraiga ambas Copas desenroscando ligeramente las tuercas de sujeción y apoyándose en ellas, tire hacia fuera. Las copas quedarán sueltas y podrá sacarlas con facilidad.
- La bandeja posavasos gris (ref. 0508008G) por ser de plástico termoconformable, no se puede someter a más de 40°C, por este motivo no la lave nunca con agua caliente o lavavajillas, en caso de deformación por calor, se desestimará la garantía.
- Lave las Cubetas
- Limpie el Frente de la máquina con la misma solución jabonosa.

Montaje

1 Enrosque las Bolas en la Bandeja Portapiñas asegurándose de colocar previamente las arandelas.

2 Coloque la Cuchilla sobre la Bandeja Portapiñas e introduzca ambas piezas simultáneamente en sus respectivos ejes (Fig. 12) asegurándose que la Cuchilla encaja dentro de la guía situada en el Frente de la máquina (Fig. 13). Enrosque las tuercas se sujeción de la Bandeja Portapiñas.

Atención:
- Nunca ensamble la Cuchilla sobre la Bandeja Portapiñas después de haber introducido esta última en sus ejes.
- Asegure que las Gomas de Extracción de Corteza están situadas correctamente en la Cuchilla. (Fig. 19 y 20).

3 Coloque las Copas en sus ejes y apriete bien las tuercas de sujeción.

4 Coloque la Carátula introduciendo sus enganches en las ranuras situadas en ambos lados del Frente de la máquina. Asegúrese de que las ranuras de los enganches entren en sus encajes. (Fig. 8 y 9)

5 Coloque la Bandeja Posavasos y la Cubetas.

Antes de volver a poner en funcionamiento la máquina compruebe que:

- La Bandeja Portapiñas y la Cuchilla están bien encajadas y aseguradas con sus tuercas de sujeción.
- La Cuchilla ha está en posición horizontal y bien encajada en la guía situada en el Frente de la máquina.
- Las tuercas de sujeción de las Copas están bien apretadas.
- El juego de Bolas y Copas es el correcto para el tamaño de fruta a exprimir (léase la sección “Accesorios”).

En el caso de que la Cuchilla, la Bandeja Portapiñas, las Bolas o las Copas no estuvieran bien colocadas en la máquina podrían ocurrir daños en dichas piezas y en el interior de la máquina al poner en funcionamiento el exprimidor.

Limpieza del Cargador

Tire hacia arriba del Cargador. El Techo de la máquina quedará totalmente despejado.
Limpie el Cargador y colóquelo en el Techo de la máquina encajando las patas del mismo en sus respectivos huecos (Fig. 14)

6.5. CONSEJOS DE UTILIZACIÓN

- Procure que las naranjas entren bien en las copas que elija para exprimir, pues si la copa es demasiado pequeña, pellizcará la corteza y sacará aceite, en este caso el zumo tendrá sabor amargo.
- Para obtener la mayor cantidad de zumo posible, es conveniente que las copas no sean mucho más grandes que las naranjas que esté utilizando.
- Cuando finalice la jornada apague la máquina utilizando el interruptor de red. (Fig. 6)

6.6. SISTEMAS DE SEGURIDAD

La máquina dispone de varios sistemas de seguridad:

1 Si la Carátula no está bien colocada, con sus enganches dentro de las ranuras hasta quedar perfectamente encajados, (Fig. 8 y 9) el display muestra **StoP** y los botones no responden.

2 Si la Bandeja Portapiñas y la Cuchilla no están bien colocadas y con sus tuercas apretadas, la máquina no funciona y en el display se muestra **StoP**. (Fig. 10)

3 Si por algún motivo la máquina, estando en marcha, quedara bloqueada, automáticamente pasados unos segundos se pararía el motor y en el display se mostraría una **A** intermitente, quedando a la espera de que se elimine la causa del bloqueo.

4 La máquina dispone de un sistema de protección térmica en el motor; gracias a éste, en caso de un recalentamiento, se detiene la máquina y en el display se muestra **StoP**. En tal caso, deberá esperar aproximadamente cinco minutos para que baje la temperatura; entonces el display cambiará el **StoP** por el número de la última selección. Verifique que las rejillas de aireación están libres.

5 Si la máquina no muestra ningún mensaje en el display, será debido a falta de tensión. Compruebe que el interruptor de red esté accionado y que el fusible de seguridad de la base de red no se ha fundido. Observe que hay dos fusibles, (Fig.11) el nº 1 es el que puede estar fundido y el nº 2 es de repuesto.

Manual de Mantenimiento

7. INSTALACIÓN, PROGRAMACIÓN Y MANTENIMIENTO

- La máquina debe conectarse obligatoriamente a tierra para evitar posibles descargas sobre personas o daños al equipo.
- El enchufe será de fácil acceso con la instalación terminada. No esta admitido el uso de prolongadores, adaptadores ni tomas múltiples.

7.1. INSTALACIÓN

- ¡Atención! La máquina pesa 50kg. Para trasladar la máquina, le aconsejamos que la manipulen entre dos personas. La mejor forma de desplazarla es sujetar con una mano, por debajo del trasero de la máquina y la otra mano debajo de la Bandeja Portapiñas. (Fig. 4)
- Coloque la máquina sobre una base suficientemente fuerte y estable.
- Asegúrese de que la tensión y frecuencia de la máquina coincide con su instalación eléctrica. Vea la placa de matrícula. (Fig. 5)
- Utilice una base de enchufe provista de una eficaz toma de tierra protegida por un diferencial de 0,03A conecte a esta base sólo la máquina exprimidora. No la comparta con otros aparatos.
- Antes de poner en funcionamiento la máquina, efectúe una limpieza de las piezas que van a estar en contacto con el zumo (Copas, Bandeja Portapiñas, Bola, Cuchilla, Filtro y Carátula).
- Conecte el interruptor de red. (Fig. 6) Si no aparece ningún mensaje el display (Fig. 7) el motivo será falta de tensión; en este caso, deberá asegurarse de haber conectado el enchufe a una línea con tensión y que el interruptor de red esté accionado. Una vez subsanado este problema, aparecerá en display uno de estos tres mensajes: **StoP**, un **número**, C
- Si aparece en el display el mensaje **StoP**, la máquina no podrá ser puesta en marcha debido a que el sistema de seguridad lo impide. En este caso, deberá comprobar que:

    a La Carátula está bien colocada, con sus enganches dentro de las ranuras hasta quedar perfectamente encajados. (Fig. 8 y 9)
    b La Bandeja Portapiñas y la Cuchilla están bien situadas y sus tuercas de sujeción apretadas. (Fig. 10)

- Si en el display aparece un **número** o la letra **C** la máquina estará dispuesta para su normal funcionamiento.

7.2. MANTENIMIENTO

Engrasar periódicamente el eje de la Teja Alimentadora. (Fig. 18). Utilice siempre grasa apta para uso alimentario.
En el interior de la máquina cada 150.000 ciclos se deben engrasar las guías, sustituir los muelles y realizar una limpieza exhaustiva.

7.3. LOCALIZACIÓN DE AVERIAS

Avería	Causa y/o solución
El display del Programador no se ilumina	Falta tensión eléctrica en la red. Fusible fundido. (Fig. 11-1) Cable de red mal conectado. Accione el interruptor de red. (Fig. 6) Humedad en placa electrónica. Proporcionar calor seco a la placa.
Mensaje StoP en el display del Programador	Carátula mal colocada. (Fig. 8 y 9) Bandeja Portapiñas mal colocada. (Fig.10)

Mensaje A intermitente en el display del Programador	Compruebe si la fruta que exprime está congelada. Compruebe si han acumulado cortezas en la Bandeja Portapiñas. Compruebe si las Bolas están bien enroscadas. Compruebe si las cortezas se quedan pegadas en el interior de las Copas. En caso de bloqueo del exprimidor: Apague la máquina. Introduzca una llave Allen de 5mm (suministrada con su exprimidor, la encontrará en la parte derecha de la base en la máquina) en el agujero situado en el lateral derecho de la máquina (Fig. 21) y gírela en sentido de las agujas del reloj hasta que las Copas queden situadas en posición vertical. Retire la llave Allen antes de poner la máquina en funcionamiento.
Rotura de Copas	Tuercas de sujeción de Copas mal apretadas. Exceso de arandelas bajo las Bolas. Bolas de la Bandeja Portapiñas mal apretadas. La Cuchilla estaba mal colocada. No utilice las Copas gris oscuro con las Bolas gris claro grandes (Ø80). La naranja es demasiado grande o pequeña para el juego de Copas utilizado.
Rotura de la Cuchilla	Se ha colocado la Cuchilla encima de su eje. Inserte la Cuchilla en su eje.
Rotura de Bolas	Las Bolas no están bien enroscadas. Las tuercas de sujeción de las Copas están mal apretadas. Hay más de dos arandelas debajo de cada Bola.
La fruta no se exprime suficientemente	Ausencia de arandelas o necesidad de añadir arandelas debajo de las Bolas. Coloque como máximo una arandela debajo de cada Bola.
La fruta salta de la Teja Alimentadora	El eje de la Teja Alimentadora está reseco; proceda a engrasarlo. (Fig. 18)
Las Copas no paran en posición vertical	Corrija la posición de parada de las Copas utilizando el Programador. Siga los siguientes pasos: - Desconecte la máquina utilizando el interruptor trasero. - Conecte la máquina de nuevo pulsando simultáneamente el botón STOP del Programador. Aparecerá un número de cuatro dígitos, que permanecerá en el display sólo durante 3 segundos. - Presione el botón ON antes de que desaparezcan los cuatro dígitos - Un número entre 0 y 9 aparecerá en el display. Este número representa 1/10 de segundo de retardo de movimiento de las copas cuando la máquina se para. - Si necesita parar las copas antes del tiempo establecido, seleccione un número inferior al mostrado inicialmente. - Para modificar el número en el Programador, presione ON hasta que visualice un número inferior al inicial. - Finalmente, compruebe que las Copas paran en su posición vertical correcta. - Si fuera necesario, repita el proceso, seleccionando otro número inferior.

Para cualquier consulta o petición de repuestos, deberá indicar modelo y número de matrícula de su máquina (Fig.5).

7.4. LISTADO DE COMPONENTES

Código	Descripción
0316000	JAULA BOTELLERO
0316002	BANDEJA BOTELLERO
0316004	BOTELLERO MUEBLE 600
0502A00B	CARATULA COMPLETA 2003M
0503010	CESTA Y RAMPA
0505002G	BANDEJA PORTAPIÑAS GRIS

Código	Descripción
0505002R	BANDEJA PORTAPIÑAS ROJA
0505003G	CUCHILLA Z05 GRIS
0505004G	BOLA 80 (GRIS CLARO)
0505005G	BOLA 67 (GRIS OSCURO)
0505006G	COPA 90 (GRIS CLARO)
0505007G	COPA 75 (GRIS OSCURO)

Código	Descripción
0505010A	TUERCA COPAS CON JUNTA
0505012	BOLA 54 (ROJA)
0505013	COPA 60 (ROJA)
0505015G	FILTRO COMPLETO
0505016-1	GOMA EXTRACCION CORTEZA
0505017	KIT COPAS PEQUEÑAS Z05
0506010	CABLE DE RED
0508002	CUBETA INOX Z06
0508008G	BANDEJA POSAVASOS GRIS
0508009	REJILLA POSAVASOS
0508013	SOPORTE GOMA 85 mm
0508017	CONJUNTO DEPÓSITO Z06
0508018	BANDEJA EXPRIMIDO DEPÓSITO Z06
0508019	SOPORTE DEPÓSITO Z06
0508020	FILTRO DEPÓSITO Z06
0508021	TAPA DEPÓSITO Z06
0508022	AGITADOR DEPÓSITO Z06
0508023	DEPÓSITO 2.8L MECANIZADO
0509001	CAJÓN MANGA ESTRECHA COMPLETO
0509001A-1	CAJÓN MANGA ANCHA
0509B00B	CAIDA CAJÓN/MUEBLE 320MM
0510001	TAPA Z06 MD

Código	Descripción
0510002	TAPA Z06 CUBETA GN
10/1/2A	SERIGRAFIA Z06 GRIS
1011023	TAPÓN AGUJERO ELECTROVÁLVULA
1408023	JUNTA SILICONA GRIFO TOMLINSON
1412002	PUERTA IZQUIERDA MD
1412003	PUERTA DERECHA MD
1605005	GOMA DESAGÜE
1702004	ARO BOLSA
2/13/9	GRIFO TOMLINSON
2/13/9-1	CIERRE SILICONA GRIFO
2/13/9-2	TUERCA GRIFO TOMLINSON
210810	DESAGÜE BANDEJA GOTEO
210814	TUERCA M20X1.5
210912	SOPORTE BOTELLERO
210916	REJILLA CUBETA GN
210917	CUBETA GN MECANIZADA
210931	TAPA REJILLA CUBETA GN
I-9021-M6	INOX. ARAND.PLANA ANCHA M4 DIN-9021
I-934-M6	INOX. TUERCA HEXAG. M6 DIN-934
V0070	LLAVE ALLEN 5MM
V0133	ARANDELA SUPLEMENTO BOLA
V0193	PROTECTOR CUCHILLA

ZUMMO INNOVACIONES MECÁNICAS S.A., in an ongoing effort to improve its products, reserves the right to modify machines without prior warning; for this reason, the present instruction booklet may not include the last product updates.

IMPORTANT SAFETY INSTRUCTIONS

- Dear customer: Before starting to use your juicer for the first time, please read this instruction manual carefully.

- The machine is not suitable for outdoor use; it should not be exposed to direct sunlight or located anywhere that is unprotected from weather conditions or places where water jets are being used for cleaning purposes.

- To avoid any risks, all repairs should be carried out by qualified technical personnel.

- No responsibility can be accepted if the reason for damage is negligent use of the appliance or failure to read the instructions in this manual properly.

- Contact the company that supplied the machine for technical support; if this is not possible, contact the factory (see details in the warranty section).

- The juicer exerts extreme pressure when squeezing the fruit; for this reason you should never put your hands or other objects in the squeezing area.

- Never allow the nuts of the cups or squeezer tray to loosen as this could lead to serious damage to the machine.

- Take particular care with the blade as you could cut yourself when handling it.

- Always unplug the machine from the power supply before cleaning or maintenance.

- If the power cable is damaged, it must be replaced by the manufacturer either by its after-sales service or by similarly qualified professionals to avoid danger.

- The machine should not be used by children younger than 8 years old, anybody with impaired physical, sensory or mental capacities, or those lacking in experience and knowledge, unless they are supervised or have received training. Children should be supervised to ensure they do not play with the machine. Cleaning and maintenance that is the responsibility of the user should not be undertaken by unsupervised children.

- This appliance is designed to be used for domestic and analogue use, such as:

  -Kitchen areas for the staff of shops, offices and other workplaces.
  -Farmhouses.
  -Guests in hotels, motels and other residential-type establishments.
  -Accommodation environments such as hotel rooms.

Manual available at: *http://www.zummocorp.com/manuales/z06.pdf*

INDEX

1. TECHNICAL DATA 17

2. WASTE AND RECYCLABILITY 17

3. GUARANTEE 18

4. ACCESSORIES 18

5. PHOTOS 136

SERVICE MANUAL (**A**)

6. FUNTIONS AND CLEANING 20

6.1. START-UP 20

6.2. STOPPING 20

6.3. COUNTER FUNCTION 20

6.4. CLEANING 20

6.5. ADVICE FOR USE 21

6.6. SAFETY SYSTEMS 22

MAINTENANCE MANUAL (**B**)

7. INSTALLATION, PROGRAMMING AND MAINTENANCE 24

7.1. INSTALLATION 24

7.2. MAINTENANCE 24

7.3. IDENTIFYING DAMAGES 24

7.4. LIST OF COMPONENTS 25

1. TECHNICAL DATA

POWER CONSUMPTION (W)		275
ORANGES PER MINUTE		10
FEED CAPACITY (kg.)		1.5 - **5.5
SIZES WITH RECEPTACLES	**HEIGHT (mm)**	720
	WIDTH (mm)	504
	DEPTH (mm)	420
FRUIT SIZE Ø (mm)	**LARGE CUPS (Ø 90)**	70-90
	REGULAR CUPS (Ø 75)	55-75
	***SMALL CUPS (Ø 60)**	45-60
WEIGHT (kg.) (without packaging)		54

** Accessory not included with standard model.*
*** Capacity of display basket.*

2. WASTE AND RECYCLABILITY

Used equipment

European Union

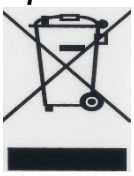

This symbol indicates that the electrical and electronic parts in the machine must not be discarded with general domestic waste. If you wish to discard this equipment, do not use your everyday bin! There is a special collection system for these products.

For more information on the collection and recycling of this product, contact your local collection service, waste disposal controller or the dealer who sold you the product.

By discarding the product correctly, you will be helping to preserve natural resources (recycling of materials) and to prevent possible harmful effects on the environment and on the health of people, through the improper treatment of the discarded product.

The incorrect removal of this waste may carry a penalty, in accordance with national legislation.

Countries outside the European Union

If you wish to dispose of this product, do so in conformity with the current national legislation or with other regulations from your country relevant to electrical and electronic equipment waste.

Packaging

To dispose of the packaging, take into account the local regulations for this type of waste. Separate the different waste materials from the packaging and send them to your nearest waste collection centre.

3. GUARANTEE

ZUMMO INNOVACIONES MECÁNICAS S.A., through its official distributor, guarantees their machines for a period of 3 YEARS or for 200,000 squeezing cycles, valid from the date of delivery to the distributor, in accordance with the following conditions:

This guarantee covers all material or manufacturing defects.
If any faults are found during normal use and within the guarantee period, the defective parts will be replaced free of charge.
Repair or replacement of machine parts during the guarantee period, does not imply and extension in guarantee expiration.
The guarantee shall be valid only when presented with the original purchase invoice.
The original parts are covered by a six-month guarantee.

This guarantee does not cover

Any damages not directly caused by a fault of manufacturing or materials.
Any damages due to incorrect installation, abuse, improper use, modifications, accidents or negligence.
Any parts scratched due to use of improper washing.
Labour not covered by this guarantee.
Any damages caused by unauthorised staff or materials.
Any defects caused by use wearing down; in individual the following component:

- 0505016-1 PEEL EXTRACTING BANDS

Technical assistance

In case of damages caused during the guarantee period, we suggest you contact the Authorised Dealer who supplied the unit, or call Zummo:

E-mail: sat@zummo.es
Tel: +34.96.1301246
Fax: +34.96.1301250

Any repairs not authorized by Zummo during the guarantee period will cause immediate termination of the guarantee.

4. ACCESSORIES

Depending on the size of the fruit that you want to squeeze, the machine has several different sets of cups and balls to choose from:

a Dark-coloured Cups and Balls for fruits with diameters between 55 and 75 mm. (Fig. 15).
b Bright-coloured Cups and Balls for fruits with diameters between 70 and 90 mm. (Fig. 16).
c (Optional). Small red cups and balls for fruit with a diameter between 45 – 60mm. (Fig. 17).

Regardless of the set used, the blade and the squeezing tray will always remain the same.
ATTENTION!! Do not mix elements of different sets together.

Service Manual

6. FUNTIONS AND CLEANING

- It is advisable to turn the machine off at the mains before starting any cleaning processes.
- Do not wash the machine using water jets and/or water at high pressure.
- We recommend at least one daily clean of the components in the juice squeezing zone (cups, squeezing balls, drip tray, filter, blade and cover), following the cleaning instructions.
- The product provided by the machine is citrus juice with a pH level of 4.5, which is not considered as being a potentially dangerous foodstuff.

6.1. START UP

- Once the machine is turned on, the display will show a number between **1** and **50** or the letter **C**. The number indicates the quantity of oranges to be squeezed and the letter **C** means that oranges will be squeezed without interruption for approximately 30 minutes.
- Depending on the number of oranges that you want to squeeze, keep pressing the **SELECT** button and the number on the display will increase from 1 to 50, and then the letter **C** will appear (1,2,3,.....48,49,50,C,1,2,3.....). If you keep the **SELECT** button depressed for more than 3 seconds, the number will decrease.
- Perform this operation until the desired quantity appears.
- Once a quantity is selected and an operation is performed, the machine will store this information (even if it is shut off) until a new selection is made.
- When the **ON** button on the panel is pressed, the machine will squeeze the number of oranges shown on the display. During the process, the number of oranges left to squeeze will appear on the display. If you want to repeat the operation, simply press the **ON** button. To stop the process, press the **STOP** button.

6.2. STOPPING

With the machine running, press the **StoP** button. On the display a **0** will appear and the machine will stop when the cups reach the vertical position. Afterwards, the display will show the number of the previous selection.

6.3. COUNTER FUNCTION

If you want to know the total number of ***cycles**** performed, press the **STOP** button while the machine is not running and this number will appear on the display for a few seconds. Keep in mind that all machines leave the factory with 400 – 500 cycles completed for quality control testing.

The display is limited to five digits, making it so a maximum of 99,999 cycles can be displayed. But if you want to know the number of times that the counter has turned over, turn off the machine using the power switch and turn it back on again while holding down the **STOP** button. The number that appears is the number of times the counter has turned over.

(Cycle** = complete set of steps in squeezing a piece of fruit.)*

6.4. CLEANING

We recommend that the squeezing area be cleaned on a daily basis.

- It is recommended to halt the machine by pressing StoP before cleaning (never stop using the main breaker switch), as in this way all the parts to be cleaned will be easily extractable and replaced. Failure to follow this recommendation will cause the machine to stop in a position that impedes cleaning and possibly lead to breakage of parts due to poor handling.

- With the stopped machine following the previous process, DISCONNECT the MACHINE of the POWER SWITCH (Fig. 6). The digital selector display will shut off.
- Remove the **cover** and wipe it with a damp cloth **(ATENTION!: NEVER clean it with products that can scratch it).**
- The tray and blade are removed by unscrewing the nuts on the tray shafts and pulling outwards horizontally (never extract the set throwing of the blade). Also unscrew the **balls** or **bevel-headed squeezers** that are inside the **tray that holds the squeezers** (Fig. 15 & 16); underneath each one of them there should be one washer (Fig. 22), **be careful not to lose them!** These pieces can be put in the washing machine or cleaned manually. TAKE EXTRA CARE WITH THE BLADE (Fig. 3) since it is very sharp and may cause injury.
- To remove the cups, we recommend that you loosen the fastening screws a little and pull outwards; they will be released and can then be easily removed.
- WARNING! Do not was the GREY DRIP TRAY (Ref. 0508008G) using hot water or dishwasher at temperature over 40ºC. In case of distortion of the Drip Tray, this will not be covered by the guarantee.

Assembly

After everything is washed, put it back in place in the following order:

1. Screw on the balls is the tray that holds the squeezers. Make sure that washers are put in place beforehand and that the balls are properly tightened.
2. Check that the rubber bands of the blade are properly in place (Figs. 19 & 20). Insert the blade inside the tray. **Assemble this set on the machine's three shafts simultaneously**. (Fig. 12). **Never mount the blade on the tray afterwards!!** When it makes contact with the button, fit the projecting part of the blade into the front guide (Fig. 13).
3. Place the cups on the shafts and tighten the fastening nuts.
4. The cover is put back in place by fitting its clasps into the slots located on both front sides (make sure that the clasps fit correctly into the slots). (Fig. 8 y 9)

Before starting up the machine, make sure that:

- The tray and blade have been properly fitted into place and screwed down.
- The blade has been properly fitted into place and in the horizontal position.
- The nuts on the cups are properly tightened.
- The correct sets of balls and cups have been used (see the section entitled "accessories").

In the event that the tray, balls or cups were not properly fitted into place, damage may be done to these pieces and the inside of the machine. (Problems not covered by the guarantee since they are errors made by the operator).

Cleaning the loader

Lift the loader up and it will come off easily, with the top of the machine remaining totally uncovered. After cleaning it, put it back in place by fitting the legs into their respective openings. (Fig. 14)

6.5. ADVICE FOR USE

- Make sure you are using the right squeezing parts (Balls & Cups) for the size of fruit you wish to squeeze. If the fruit to squeeze is too big or too small for the squeezing kit used, the quality of the juice may decrease, getting a bitter juice flavour.
- The Hopper Fruit Classifier must be correctly selected according to the size of the fruit to squeeze.
- We recommend to switch off the machine when is not going to be use. (Fig. 6)

6.6. SAFETY SYSTEMS

The machine is equipped with several safety systems:

1 If the cover is not properly in place, with its clasps fully fitted inside the slots (Figs. 8 & 9), the display will show the **StoP** message and the buttons will not respond.

2 If the tray holding the squeezer and the blade are not properly in place, and the nuts not tightened, the machine will not run and **StoP** will appear on the display (Fig. 10)

3 If for some reason the machine were to become blocked while running, the motor will automatically be stopped after a few seconds, and a blinking **A** will appear on the display, waiting for the cause of the blockage to be removed.

4 The machine is equipped with a system of thermal protection in the motor. In the event of overheating, the machine will stop and the display will show the **StoP** message. In such a case, wait roughly five minutes for the temperature to go down, at which point **StoP** will be replaced on the display by the last selection. Check to make sure the ventilation grating is unobstructed.

5 If no message appears on the display, this will be due to the lack of voltage. Check that the power switch is turned on and that the safety fuse to the power jack has not burnt out. Observe that there are two fuses (Fig.11): the first fuse is the one that may be burnt out while the second one is the spare fuse.

Maintenance Manual

7. INSTALLATION, PROGRAMMING AND MAINTENANCE

- It is compulsory for the machine to be earthed to avoid the possibility of people being given shocks or damage to the equipment.
- The plug must be easily accessible once the installation is complete. The use of extension cables, adaptors and multiple sockets is not permitted.

7.1. INSTALLATION

- Attention! The machine weighs 50kg. When moving machine, we suggest that this be accomplished by two persons. The best way to handle a machine is to use one hand to get a grip underneath the rear and the other placed beneath the squeezing tray. (Fig. 4)
- Place the machine on a sufficiently sturdy and stable base.
- Ensure that the machine's voltage and frequency match the values of your electrical installation. See the identification plate. (Fig. 5)
- Use an electrical outlet that is equipped with an effective earth connection. This outlet should be used exclusively by the juice extraction machine. Do not plug other appliances into the outlet.
- Before turning on the machine, it is recommended that the pieces that will be in contact with juice be cleaned first (cups, balls, blade, tray, filter and plastic front).
- Turn on the power switch. (Fig. 6) If no message appears on the display (Fig. 7), this means that there is a lack of voltage; in this case, make sure that you have plugged the machine into a live line and that the power switch is turned on. Once this problem has been taken care of, one of the following three messages will appear: **StoP**, a **number**, C
- If the **StoP** message appears on the display, the machine cannot be started up because the safety system prevents it. In this case, check the following:

  a The cover is properly in place, with its clasps properly fitted inside the slots. (Fig. 8 & 9)
  b The tray that holds the squeezer and the blade are properly in place, with the fastening screws tightened. (Fig. 10)

- If a number or the letter **C** appears on the display, the machine is ready for normal operation.

7.2. MAINTENANCE

The only maintenance that the machine requires is to periodically lubricate the paddle shaft. (Fig. 18). Always use grease approved for use with food products.
Interior of the machine: After every 150,000 cycles, the inner machine guides and springs must be lubricated and a full cleaning carried out.

7.3. IDENTIFYING DAMAGES

Problem	Cause and/or solution
The display does not become lit	Lack of electrical current. Fuse burnt out. (Fig. 11-1) Power cable improperly connected. Turn on the power switch. Fig. 6 Humidity in electronic plate. Provide dry heat to the plate.
StoP appears on the display	Cover not properly in place. (Figs. 8 & 9) Tray that holds squeezers out of place. (Fig.10)

The letter A appears blinking on the display	Check to see if frozen oranges are being squeezed. Check if peelings have piled up on the tray that holds squeezers. Check to see if balls have been left un-tightened. Check to see if peelings are left stuck to the inside of cups. To unblock the machine, use an Allen key of 5mm which you will find at the right side of the grid. Introduce it in the right side lateral hole (Fig.21) and, with the machine switched off, turn the key clockwise till cups are up and the machine is unblocked. LOOK OUT: before switching the machine, make sure that the key is out of the anchorage.
The cups break	Nuts on the cups are improperly tightened. Excess of washers under the balls. The balls on the tray that holds squeezers are loose. The blade is not properly positioned. Do not place Dark-coloured cups with large Bright-coloured balls (Ø80). Oranges are either too small or too large for the cups.
Blade breakage	The blade has been placed over its shaft.
The balls break	The Balls are loose. The nuts on the cups are improperly tightened. More than two washers have been placed under each ball.
Oranges are not thoroughly squeezed	Washers are missing under balls. Orange peels are too thin; place a maximum of one washer under balls.
Oranges dash out from the paddle	The paddle shaft is too dry; proceed to grease it. (Fig. 18)
The machine does not stop with cups in vertical position.	The process that must follow to modify the STOP point from the electronic plate is the following one: - To disconnect the machine by means of the back switch. - To connect again simultaneously that STOP is pressed. four numbers will appear in the screen. With the four numbers in screen (it appears 3 seconds) press button ON. A number from the 0 to the 9 will appear on the left of the screen. The shown number corresponds to tenth of second of delay in not operating of the machine, for which and if you need to stop the machine you have to select an inferior number than the shown one in screen. In order to change this number, press ON (when the screen shows the number to the left) number will change. Enabling electronic to memorize this number, you will have to wait 5 seconds (the screen will show then a number in the central position, corresponding to the number of oranges selected). Verify that the unemployment point is the correct one. If it's not, repeat the process with another value.

For any queries or request for spare parts, please state the model and identification number of your machine (Fig.5).

7.4. LIST OF COMPONENTS

Code	Description
0316000	BOTTLE RACK BODY
0316002	BOTTLE RACK TRAY
0316004	BOTTLE RACK
0502A00B	COMPACT FRONT COVER
0503010	BASKET AND FEEDER RAMP

Code	Description
0505002G	SQUEEZING TRAY (GREY)
0505002R	SQUEEZING TRAY (RED)
0505003G	BLADE Z05 (GREY)
0505004G	BALL 80 (BRIGHT GREY)
0505005G	BALL 67 (DARK GREY)

Code	Description
0505006G	CUP 90 (BRIGHT GREY)
0505007G	CUP 75 (DARK GREY)
0505010A	FASTENING NUT WITH RAKED JOINT
0505012	SMALL BALL
0505013	SMALL CUP
0505015G	COMPACT FILTER
0505016-1	PEEL EXTRACTING BANDS
0505017	TANGENIRE KIT
0506010	POWER CORD
0508002	Z06 S. STEEL BIN
0508008G	GREY DRIP TRAY
0508009	DRIP GRATE
0508013	RUBBER MOUNT (85mm)
0508017	Z06 COMPLETE JUICE TANK (2.8L)
0508018	Z06 TANK SQUEEZING TRAY
0508019	Z06 TANK SUPPORT
0508020	Z06 TANK FILTER
0508021	Z06 TANK LIND
0508022	Z06 TANK SHAKER
0508023	Z06 JUICE TANK
0509001	STAINLESS STEEL CASE
0509001A-1	STAINLESS STEEL ZUMMITO CASE
0509B00B	PEELS CHUTE CASE/STAND 320MM

Code	Description
0510001	Z06 MD LID
0510002	Z06 BIN GN CABINET COVER
10/1/2A	Z06 GREY SERIGRAPHY
1011023	ELECTROVALVE CAP
1408023	TOMLINSON SILICONE JOINT FAUCET
1412002	MD DOOR LHS
1412003	MD DOOR RHS
1605005	DIRTY WATER TUBE
1702004	BAG HOOP
2/13/9	GRIFO TOMLINSON
2/13/9-1	CIERRE SILICONA GRIFO
2/13/9-2	TUERCA GRIFO TOMLINSON
210810	DRIP TRAY DRAIN
210814	M20X1.5 NUT
210912	SOPORTE BOTELLERO
210916	GN TRAY GRID
210917	MECHANISED GN TRAY
210931	GN TRAY GRID-COVER
I-9021-M6	INOX. ARAND.PLANA ANCHA M4 DIN-9021
I-934-M6	INOX. TUERCA HEXAG. M6 DIN-934
V0070	ALLEN KEY 5MM
V0133	JUICE TRAY WASHER
V0193	BLADE PROTECTION

ZUMMO INNOVACIONES MECÁNICAS S.A., souhaitant toujours améliorer ses produits, se réserve le droit de modifier les machines sans préavis ; ainsi, il est possible que certaines omissions, concernant les derniers changements réalisés, apparaissent dans ce manuel d'instructions.

INSTRUCTIONS IMPORTANTES SUR LA SÉCURITÉ

- Cher client: avant d'utiliser votre presse-oranges, veuillez lire attentivement le manuel d'instructions.

- La machine n'est pas apte pour son utilisation en extérieur; elle ne doit pas être exposée à la lumière directe des rayons du soleil, ni être installée dans des endroits non protégés des conditions atmosphériques, ni dans des espaces où des jets d'eau sont utilisés pour le nettoyage.

- Pour éviter tout risque, toutes les réparations doivent être effectuées par du personnel technique.

- Aucune responsabilité de notre part ne sera engagée en cas de dommage résultant d'un mauvais usage de l'appareil ou du non-respect des instructions de ce manuel.

- Faites appel au service d'assistance technique de l'entreprise qui vous a livré le matériel; si vous ne le localisiez pas, contactez l'usine (les coordonnées figurent au chapitre Garantie).

- La machine qui presse les fruits (presse-oranges) exerce une grande pression pendant son fonctionnement; n'introduisez ni les mains ni des objets étrangers dans cette zone.

- Veillez à bien serrer les écrous qui tiennent les godets et le plateau de pressage ; dans le cas contraire, de sérieux dommage pourraient se produire sur la machine.

- Faites particulièrement attention à la lame: vous pourriez vous couper en la manipulant.

- Avant de procéder à son nettoyage ou à sa maintenance, débranchez toujours la machine du courant électrique.

- Si le fil électrique est endommagé, il devra être remplacé par le fabricant, par son service après-vente ou par du personnel qualifié similaire afin d'éviter tout risque.

- La machine ne convient pas aux enfants de moins de 8 ans ni aux personnes ayant des capacités physiques, sensorielles ou mentales limitées, ou manquant de l'expérience et des connaissances nécessaires, à moins d'être supervisées ou d'avoir reçu une formation pour son utilisation. On veillera à ne pas laisser les enfants jouer avec la machine. Le nettoyage et la maintenance à réaliser par l'utilisateur ne devront pas être effectués par des enfants sans surveillance.

- Cet appareil a été conçu pour être utilisé à des fins domestiques ou analogues, notamment:

  -Coins cuisine réservés au personnel de boutiques, bureaux ou autres environnements de travail.
  -Fermes.
  -Par des résidents d'hôtels, motels ou environnements de type résidentiel.
  -Hébergements et environnements de type chambres d'hôtels.

Manuel disponible sur: *http://www.zummocorp.com/manuales/z06.pdf*

SOMMAIRE

1. INFORMATION TECHNIQUE 29

2. RÉSIDUS ET RECYCLAGE 29

3. GARANTIE 30

4. ACCESSOIRES 30

5. PHOTOS 136

MANUEL DE SERVICE (**A**)

6. FONCTIONS ET NETTOYAGE 32

6.1. MISE EN ROUTE 32

6.2. ARRÊT 32

6.3. FONCTION COMPTEUR 32

6.4. NETTOYAGE 32

6.5. CONSEILS D'UTILISATION 34

6.6. SYSTÈMES DE SÉCURITÉ 34

MANUEL DE ENTRETIEN (**B**)

7. INSTALLATION, PROGRAMMATION ET MAINTENANCE 36

7.1. INSTALLATION 36

7.2. ENTRETIEN MACHINE 36

7.3. DÉPISTAGE DES PANNES 36

7.4. LISTE DES COMPOSANTS 37

1. INFORMATION TEHCNIQUE

CONSOMMATION (W)		275
ORANGES PAR MINUTE		10
CAPACITÉ ALIMENTATEUR (kg)		1,5 - **5,5
DIMENSIONS AVEC CUVETTES	**HAUTEUR (mm)**	720
	LARGEUR (mm)	504
	FOND (mm)	420
CALIBRE DES AGRUMES Ø (mm)	**GRANDES COUPES (Ø 90)**	70-90
	COUPES MOYENNES (Ø 75)	55-75
	***PETITES COUPES (Ø 60)**	45-60
POIDS (kg) (sans emballage)		54

** Accessoire non compris de série.*
*** Capacité de du panier de stockage.*

2. RÉSIDUS ET RECYCLAGE

Équipements hors d'usage

Union Européenne

Ce symbole indique que les appareils électriques et électroniques qui en sont pourvus ne doivent pas être jetés avec les ordures ménagères. Si vous souhaitez vous débarrasser de cet équipement, n'utilisez pas votre conteneur poubelle quotidien ! Il existe un système de ramassage spécial pour ces produits.

Pour obtenir plus d'informations sur le ramassage et le recyclage de ce produit, contactez votre service municipal de ramassage des ordures, votre administrateur de résidus ou le distributeur qui vous a vendu le produit.

Si vous vous débarrassez du produit correctement, vous contribuerez à préserver les ressources naturelles (récupération de matériaux) et à éviter l'éventuel impact négatif sur l'environnement et la santé des personnes dû au traitement incorrect du produit éliminé.

L'élimination incorrecte de ces déchets peut donner lieu à des sanctions, conformément aux lois nationales en vigueur.

Autres pays n'appartenant pas à l'Union Européenne

Si vous souhaitez éliminer ce produit, faîtes-le conformément aux lois nationales en vigueur ou autres normes de votre pays concernant la gestion des résidus d'équipements électriques et électroniques usés.

Emballage

Si vous souhaitez l'éliminer, tenez compte des normes locales concernant le traitement de ce type de résidus. Séparez les différents matériaux à jeter de l'emballage et remettez-les au centre de ramassage sélectif de résidus le plus proche.

3. GARANTIE

ZUMMO INNOVACIONES MECÁNICAS S.A., à travers son distributeur officiel, garantit ses machines pendant 3 ANS ou 200 000 cycles de pressage, à compter de la date de LIVRAISON au distributeur, conformément aux conditions suivantes:

Cette garantie couvre tous les défauts de fabrication et des matériaux.
Si un défaut quelconque apparaît lors de l'utilisation normale de la machine au cours de la période de garantie, les pièces défectueuses seront remplacées sans frais.
La garantie n'est valable que lorsqu'elle est présentée avec la facture originale.
La réparation et remplacement de pièces durant la période de garantie, n´implique pas une prolongation de la date de fin de la même.
Les pièces de rechange originales offrent une garantie de 6 mois.

Cette garantie ne couvre pas

Tout dommage non causé directement par un défaut de fabrication ou des matériaux.
Tout dommage dû à une installation incorrecte, à un abus, à une utilisation incorrecte, modification, accident ou négligence.
Si jamais le plastique est abimé pour la mauvaise utilisation de produits ou éponges.
Main d´œuvre de réparation n´est pas inclue dans cette garantie.
Tout dommage causé par le personnel ou des matériaux non autorisés
Les problèmes occasionnés par une usure d'utilisation ; en particulier pour la pièce suivante :

- 0505016-1 ELASTIQUE D'EXTRACTION DES PELURES.

Service technique

Pour toute consultation technique, veuillez contacter de préférence votre distributeur habituel. Vous pouvez également vous adresser à Zummo par :

E-mail : sat@zummo.es
Téléphone : 961.301.246
Fax : 961.301.250

Toutes réparation pendant la période de garantie, non autorisée par Zummo, causera automatiquement l´annulation de la même.

4. ACCESSOIRES

En fonction du calibre des fruits que l'on veut exprimer, la machine dispose de plusieurs jeux de coupes et demi-boules au choix:

a Coupes et boules gris foncé, pour fruits d'un calibre entre 55 et 75mm. (Fig. 15).
b Coupes et boules gris clair, pour fruits d'un calibre entre 70 et 90mm. (Fig. 16).
c (Optionnel). Petites coupes et demi-boules, en rouge, pour agrumes de calibre 45 – 60mm. (Fig. 17).

Indépendamment du jeu monté, la lame et le Porte Boules sera toujours la même.
Attention ! Ne pas mélanger d'éléments de jeux différents

Manuel de Service

6. FONCTIONS ET NETTOYAGE

- Il est recommandé d'éteindre la machine depuis l'interrupteur général avant de procéder aux opérations de nettoyage.
- Ne pas utiliser de jets d'eau et/ou haute pression pour nettoyer la machine.
- Nous recommandons de réaliser au moins un nettoyage quotidien des pièces de la zone de pressage (godets, boules, plateau de pressage, filtre, lame et façade), en suivant les instructions de nettoyage.
- Le produit obtenu de la machine presse-agrumes a un pH de 4,5 et n'est donc pas considéré comme un aliment potentiellement dangereux.

6.1. MISE EN ROUTE

- Une fois la machine connectée, l'affichage montre un numéro de **1** à **50** ou la lettre **C**. Le numéro indique la quantité d'oranges que l'on veut presser, et la lettre **C** signifie que le temps de pressage sera d'environ 30 minutes sans arrêt.
- Suivant la quantité d'oranges que voudrez presser, appuyez autant de fois sur le bouton **SELECT,** le numéro qui apparaîtra dans le viseur augmentera de 1 à 50, suivi ensuite de la lettre **C** (1,2,3, ...48,49,50,C,1,2,3.....). Pour diminuer le nombre, appuyez sur **SELECT** pendant plus de 3 secondes sans relâcher.
- Réalisez cette opération jusqu'à ce qu'apparaisse la quantité désirée.
- Après avoir sélectionné une quantité et réalisé une opération, celle-ci sera mémorisée même après avoir éteint la machine, et ceci jusqu'à ce qu'une autre sélection soit faite.
- En appuyant sur le bouton **ON** du panneau, la machine exprimera le nombre d'oranges figurant dans l'affichage, tout en indiquant pendant le processus le nombre d'oranges restant à exprimer. Si vous voulez recommencer l'opération, il vous suffira d'appuyer sur **ON**. Pour arrêter le processus, appuyez sur le bouton **STOP**.

6.2. ARRÊT

La machine étant en marche, appuyez sur le bouton **StoP**. L'affichage montre **0** et la machine s'arrête lorsque les coupes arrivent à la verticale. Ensuite, l'affichage montre le numéro de la sélection précédente.

6.3. FONCTION COMPTEUR

Si vous voulez savoir le nombre total de ***cycles**** réalisés, vous devrez arrêter la machine avec le bouton **STOP**, l'affichage montrera alors cette quantité pendant quelques secondes. Tenez compte que toutes les machines sortent d'usine avec 400 – 500 cycles en raison des contrôles de qualité effectués.

L'affichage est limité à cinq chiffres, ce qui ne permet d'afficher qu'un maximum de 99.999 cycles. Néanmoins, si vous voulez savoir le nombre de tours du compteur, il vous faudra débrancher la machine avec l'interrupteur de réseau et la rebrancher en appuyant simultanément sur le bouton **STOP.** Le numéro qui apparaîtra sera celui des tours du compteur.

(cycle**= manœuvre complète de pressage d'un fruit)*

6.4. NETTOYAGE

Nous conseillons d'effectuer un nettoyage journalier de la zone de pressage.

- Il est recommandé d'arrêter la machine en appuyant sur STOP avant toute opération de nettoyage de la machine (ne jamais arrêter à partir de l'interrupteur principal), parce que, de la sorte, toutes

les pièces à nettoyer sont positionnées de manière à permettre une extraction et une remise en place faciles. Si cette recommandation n'est pas observée, la machine peut s'arrêter dans une position dans laquelle il vous sera difficile de procéder à cette opération, ce qui pourrait entraîner une casse des pièces pour cause de mauvaise manipulation de celles-ci.

- Avec la machine arrêtée, en suivant la procédure précédente, déconnectez la machine avec l'interrupteur secteur (Fig. 6). L'affichage du sélecteur numérique s'éteindra.
- Extrayez la **protection** et nettoyez-la avec un chiffon bain dans une solution savonneuse neutre. **(Attention ! : ne la nettoyez JAMAIS avec des produits pouvant la rayer).**
- Le plateau et la lame s'enlèvent en dévissant les écrous des axes du plateau et en tirant vers l'extérieur horizontalement (ne jamais extraire l'ensemble en tirant sur la lame. Dévissez également les **boules** qui se trouvent dans le **bac de pressage** (Fig. 15-16) ; sous chacune d'elles, il doit y avoir un jeu de rondelles (un unité) (Fig. 22). Desserrer aussi les **demi-boules** ou **cônes** qui se trouvent sur le **plateau porte-cônes** (Fig. 15-16) ; en dessous de chacune d'elles, il doit y avoir une rondelle, **faites bien attention de ne pas les perdre !** Ces pièces peuvent aller au lave-vaisselle ou bien être nettoyées à la main. FAITES BIEN ATTENTION À LA LAME (Fig. 3), car elle est très affilée et vous pouvez vous couper.
- Pour enlever les coupes, nous vous conseillons de desserrer légèrement les écrous de fixation et en s'appuyant dessus, de tirer vers l'extérieur, ce qui les libérera et permettra de les enlever facilement.
- La Réf. 0508008G PLATEAU PORTE VERRES GRIS comme elle est en plastique thermoformé, ne peut être soumise à une température excédent les 40°C ; pour cette raison ne la lavez jamais à l'eau chaude ou en lave-vaisselle ; en cas de déformation dues à la chaleur, la garantie ne prendra pas effet.

Montage

Après avoir tout lavé, remontez dans l'ordre suivant :

1. Vissez les demi-boules sur le plateau porte-cônes. Prenez soin de replacer auparavant les rondelles et de bien serrer les demi-boules.
2. Vérifiez que les caoutchoucs de la lame sont bien placés. (Fig. 19 et 20) Introduisez la lame à l'intérieur du plateau. **Montez l'ensemble sur les trois axes de la machine simultanément.** (Fig. 12) **N'assemblez jamais la lame sur le plateau après !** En arrivant au fond, emboîtez le saillant de la lame sur le guide du front (Fig. 13)
3. Placez les coupes sur les axes et serrez bien les écrous de fixation.
4. Pour placer la protection introduisez ses accrochages dans les rainures situées des deux côtés du front (assurez-vous que les rainures des accrochages rentrent dans leurs espaces) (Fig. 8 et 9)

Avant de mettre la machine en marche, vérifiez que :

- Le plateau et la lame sont bien fixés et vissés.
- La lame est bien fixée et en position horizontale.
- Les écrous des coupes sont bien serrés.
- Si les jeux de demi-boules et coupes sont corrects. (voir au point “accessoires”).

Si la lame, le plateau, les demi-boules ou les coupes ne sont pas bien montés, il y a risque de dommages pour ces pièces et même à l'intérieur de la machines (problèmes causés par l'utilisateur et donc non couverts par la garantie).

Nettoyage du chargeur

Enlevez le chargeur par le haut, il sortira facilement et le dessus sera complètement à découvert. Nettoyez-le et pour le remonter emboîtez les pieds dans leurs creux respectifs. (Fig. 14).

6.5. CONSEILS D'UTILISATION

- Essayez de bien faire entrer les oranges dans les coupes pour les presser, si la coupe est trop petite, cela pincera la peau et fera de l'huile, dans ce cas le jus aura un goût amer
- Pour obtenir la plus grande quantité de jus possible, il est approprié que les coupes ne soient pas beaucoup plus grandes que les oranges.
- A la fin de la journée il est approprié d'éteindre la machine depuis l'interrupteur du secteur. (fig. 6).

6.6. SYSTÈMES DE SÉCURITÉ

La machine dispose de plusieurs systèmes de sécurité :

1 Si la protection n'est pas bien placée et ses accrochages ne sont pas bien fixés dans les rainures (Fig. 8 et 9), l'affichage montrera **StoP** et les boutons ne répondront pas.

2 Si le plateau porte-cônes et la lame ne sont pas bien placés et leurs écrous mal serrés, la machine ne fonctionnera pas et l'affichage montrera **StoP**. (Fig. 10)

3 Si pour un motif quelconque la machine, lorsqu'elle est en marche, venait à se bloquer, le moteur s'arrêtera automatiquement quelques secondes après et l'affichage montrera un **A** clignotant jusqu'à ce que la cause du blocage soit résolue.

4 La machine dispose d'un système de protection thermique dans le moteur qui, dans le cas d'une surchauffe, arrête la machine. L'affichage montrera alors **StoP**; dans ce cas, attendez environ cinq minutes pour que la température baisse; à ce moment là, l'affichage passera du **StoP** au numéro de la dernière sélection. Vérifiez que les grilles d'aération ne sont pas obstruées.

5 Si l'affichage de la machine ne montre aucun message, c'est qu'il y a un manque de tension. Vérifiez que l'interrupteur de réseau est actionné et que le fusible de sécurité de la base de réseau n'a pas sauté. Observez qu'il y a deux fusibles, (Fig.11), le nº 1 est celui susceptible d'avoir sauté, le nº 2 est de celui de rechange.

Manuel de Entretien

7. INSTALLATION, PROGRAMMATION ET MAINTENANCE

- La machine devra obligatoirement être reliée à la terre pour éviter d'éventuelles décharges aux utilisateurs ou d'être endommagée.
- La prise devra être facilement accessible une fois l'installation terminée. L'utilisation de rallonges, d'adaptateurs et de prises multiples est interdite.

7.1. INSTALLATION

- Attention ! La machine pèse 50kg. Deux personnes sont requises pour les déplacer. La meilleure façon de les saisir est en plaçant une main en dessous de la partie arrière et l'autre main en dessous du plateau presseur. (Fig. 4).
- Situez la machine sur une base assez forte et stable.
- Assurez-vous que la tension et la fréquence de la machine coïncident avec votre installation électrique. Voir la plaque de série. (Fig. 5)
- Utilisez une base de prise pourvue d'une prise de terre adéquate. N'utilisez pas cette base pour y brancher d'autres appareils en même temps.
- Avant de faire fonctionner la machine, il est recommandé d'effectuer un nettoyage des pièces qui vont être en contact avec le jus.
- Branchez l'interrupteur de réseau. (Fig. 6) Si aucun message n'apparaît sur l'écran, (Fig. 7) c'est qu'il n'y a pas de tension; dans ce cas, assurez-vous d'avoir branché la prise à une ligne avec tension et que l'interrupteur de réseau soit engagé. Après avoir résolu ce problème, un des messages suivants apparaîtra: **StoP**, un **numéro**, C
- Si c'est **StoP**, la machine ne pourra pas être mise en marche du fait que le système de sécurité l'en empêche. Dans ce cas vérifier que:

    a La protection est bien placée, avec ses accrochages dans les rainures jusqu'à ce qu'elles soient bien emboîtées. (Fig. 8 et 9)
    b Le plateau porte-cônes et la lame sont bien situés et serrés et les écrous de fixation bien serrés. (Fig. 10)

- Si l'affichage montre **un numéro** ou la lettre **C,** cela veut dire que la machine est prête à fonctionner normalement.

7.2. ENTRETIEN MACHINE

La seule maintenance dont a besoin la machine est le graissage périodique de l'axe de la plaque de réception (Fig. 18). N'utilisez que de la graisse apte pour l'usage alimentaire.
À l'intérieur de la machine, et toutes les 150.000 cycles, il faut graisser les guides, remplacer les ressorts et nettoyer à fond la machine.

7.3. DÉPISTAGE DES PANNES

Panne	Causa et/ou solution
L'affichage ne s'allume pas	Manque de tension électrique dans le réseau. Fusible sauté (Fig. 11-1) Câble de réseau mal branché. Actionnez l'interrupteur de réseau. Fig. 6 Humidité de la plaque électronique. Fournir chaleur sèche a la plaque.
L'affichage indique StoP	Protection mal placée. (Fig. 8 et 9) Plateau porte-cônes déplacé. (Fig.10)

La lettre A clignote dans l'affichage	Vérifiez si les oranges pressées ne sont pas congelées. Vérifie-s'il n'y a pas d'accumulation d'épluchures sur le plateau porte-cônes. Vérifiez si les demi-boules ne sont pas desserrées. Vérifie-s'il n'y a pas d'épluchures collées à l'intérieur des coupes. Pour débloquer la machine, utiliser une clef Allen de 5mm qui se trouve à la droite de la grille inférieure de l'appareil. Introduire cette clef dans le trou sur le côté (Fig. 21) en ayant débranché la machine, tourner dans le sens horaire jusqu'à faire remonter les coupes et débloquer le système. ATTENTION : Avant de rebrancher la machine, s'assurer d'avoir retiré la clef Allen.
Les coupes se cassent	Les écrous des coupes sont mal serrés Excès de rondelles sous les boules Les demi-boules du plateau porte-cônes sont lâchées. La lame était mal en place. Ne placez pas les coupes gris foncé avec les grandes demi-boules gris clair(Ø80). L'orange est trop grande ou petite pour les coupes.
Cassure de la lame	La lame a été placée au-dessus de son axe.
Les demi-boules se cassent	Les demi-boules étaient lâchées. Les écrous des coupes étaient mal serrés Plus de deux rondelles ont été placées en dessous de chaque demi-boule.
Les oranges ne sont pas bien pressées	Les rondelles ne sont pas placées en dessous des demi-boules. L'épluchure d'orange est trop fine ; placez une rondelle au maximum à chaque demi-boule.
Les oranges sautent de la plaque de réception	L'axe de la plaque de réception est sec ; graissez-le. (Fig. 18)
Les coupes n´arrettent pas en position verticale.	La procédure à suivre pour modifier le point d'arrêt depuis la plaque électronique est la suivante : - Déconnectez la machine par l'interrupteur arrière. - Reconnectez tout en appuyant sur STOP. Quatre chiffres s'affichent à l'écran. Avec les quatre chiffres à l'écran (pendant 3 secondes seulement), appuyez sur le bouton ON. Un chiffre de 0 à 9 s'affiche à la gauche de l'écran. Le chiffre affiché correspond aux dixièmes de seconde de retard pour l'arrêt de la machine, c'est pourquoi si vous avez besoin que la machine s'arrête avant, vous devrez sélectionner un chiffre inférieur à celui affiché à l'écran. Pour changer ce chiffre, appuyez sur ON (quand l'écran affiche le chiffre à gauche) et le chiffre changera. Pour que l'électronique mémorise ce chiffre, il faut attendre 5 secondes (l'écran affiche alors un chiffre sur la position centrale, correspondant au nombre d'oranges sélectionné). Vérifiez que le point d'arrêt est le bon. Si tel n'est pas le cas, reprenez la procédure avec une autre valeur de retard

Pour toute consultation ou commande de pièces de rechange, veuillez indiquer le modèle et le numéro de série de votre machine (Fig. 5).

7.4. LISTE DES COMPOSANTS

Código	Descripción
0316000	CORPS PORTE-BOUTEILLE
0316002	PLATEAU PORTE-BOUTEILLE
0316004	PORTE-BOUTEILLE Z40
0502A00B	PROTECTION COMPLETE 2003
0503010	PANIER ET RAMPE
0505002G	PORTE BOULES GRIS
0505002R	PORTE BOULES ROUGE
0505003G	LAME Z05 GRIS

Código	Descripción
0505004G	BOULE 80 (GRIS CLAIR)
0505005G	BOULE 67 (GRIS FONCÉ)
0505006G	GOBELET 90 (GRIS CLAIR)
0505007G	GOBELET 75 (GRIS FONCÉ)
0505010A	ECROU COUPES AVEC JOINTE
0505012	GOBELET 54 (ROUGE)
0505013	GOBELET 60 (ROUGE)
0505015G	FILTRE COMPLETE

Código	Descripción
0505016-1	ÉLASTIQUE EXTRACTION PEAU
0505017	KIT PRESSAGE Z06 PETITE
0506010	CABLE D'ALIMENTATION
0508002	CUVE INOX Z06
0508008G	PLATEAU PORTE VERRES GRIS
0508009	GRILLE PORTE VERRES
0508013	SUPPORT CAOUTCHOUC 85mm
0508017	RÉSERVOIR Z06 COMPLET
0508018	PLATEAU PRESSAGE RÉSERVOIR Z06
0508019	SUPPORT RÉSERVOIR Z06
0508020	FILTRE RÉSERVOIR Z06
0508021	COUVERCLE RÉSERVOIR Z06
0508022	AGITATEUR RÉSERVOIR Z06
0508023	RÉSERVOIR Z06
0509001	TIROIR Z06 COMPLET
0509001A-1	TIROIR Z06
0509B00B	ALIMENTATEUR INOX Z06
0510001	COUVERCLE Z06
0510002	COUVERCLE GN Z06
10/1/2A	SERIGRAPHIE Z06 GRIS

Código	Descripción
1011023	CAP
1408023	JOINT SILICONE
1412002	PORTE GAUCHE
1412003	PORTE DROITE MD
1605005	JOINT CAOUTCHOUC ÉCOULEMENT
1702004	ROD BAG
2/13/9	ROBINET TOMLINSON
2/13/9-1	BOUCHON SILICONE ROBINET
2/13/9-2	ECROU ROBINET TOMLINSON
210810	ÉCOULEMENT PLATEAU ÉGOUTTAGE
210814	ÉCROU M20
210912	SUPPORT PORTE-BOUTEILLE
210916	GRILLE CUVETTE GN
210917	CUVETTE GN USINÉ
210931	COUVERCLE GN
I-9021-M6	RONDELLE INOX M6 DIN-9021
I-934-M6	INOX. ECROU M6 DIN-934
V0070	CLÉ ALLEN 5MM
V0133	RONDELLA DI SFERA
V0193	PROTECTION LAME

Das Unternehmen ZUMMO INNOVACIONES MECÁNICAS S.A. hält sich das Recht vor, durch kontinuierliche Verbesserung seiner Produkte, die Geräte ohne vorherige Ankündigung abzuändern. Aus diesem Grund kann es sein, dass die letzten Veränderungen nicht in diesem Handbuch aufgeführt sind.

WICHTIGE SICHERHEITSHINWEISE

- Sehr geehrter Kunde: Vor Inbetriebnahme des Gerätes lesen Sie bitte diese Bedienungsanleitung sorgfältig durch.

- Die Maschine ist nicht für die Aufstellung im Freien geeignet. Sie darf nicht direktem Sonnenlicht und Witterungseinflüssen ausgesetzt oder an Orten aufgestellt werden, die mit Wasserstrahl gereinigt werden.

- Um Risiken zu vermeiden, sollten alle Reparaturen von qualifiziertem Fachpersonal ausgeführt werden.

- Es wird keinerlei Haftung für die Fälle übernommen, in denen der Schaden auf unsachgemäßen Gebrauch der Maschine oder Missachtung der vorliegenden Bedienungsanleitung zurückzuführen ist.

- Den Technischen Reparaturservice fordern Sie am besten bei der Firma an, bei der Sie das Gerät gekauft haben. Sollte dies nicht möglich sein, wenden Sie sich bitte direkt an das Werk (Angaben im Abschnitt Garantie).

- Die Saftpresse übt beim Entsaften einen hohen Pressdruck aus, weshalb Sie nie mit den Händen oder Gegenständen in den Entsaftungsbereich greifen dürfen.

- Die Haltemuttern der Kelche und der Presswanne müssen immer fest angezogen sein, sonst kann es zu schweren Beschädigungen der Maschine kommen.

- Seien Sie besonders vorsichtig beim Umgang mit dem Messer, um Schnittverletzungen zu vermeiden.

- Vor der Reinigung oder Wartung der Maschine muss diese stets vom Stromnetz getrennt werden.

- Beschädigte Netzkabel müssen vom Hersteller, seinem Kundendienst oder gleichwertigem Fachpersonal ausgetauscht werden, um Gefahren zu vermeiden.

- Das Gerät darf nicht von Kindern unter 8 Jahren oder Personen mit eingeschränkten körperlichen, sensoriellen oder geistigen Fähigkeiten, mangelnder Erfahrung oder fehlenden Kenntnissen benutzt werden, es sei denn, sie wären in der Benutzung unterwiesen worden oder würden beaufsichtigt. Kinder sollten beaufsichtigt werden, um sicherzustellen, dass sie nicht mit dem Gerät spielen. Vom Benutzer durchzuführende Reinigungs- und Wartungsarbeiten dürfen von Kindern nicht ohne Beaufsichtigung vorgenommen werden.

- Dieses Gerät wurde für die Verwendung in Haushalten und ähnlichen Umfeldern entwickelt, zum Beispiel:

- Küchenbereiche für Arbeitnehmer von Geschäften, Büros oder sonstigen Arbeitsstätten.
- Ländliche Unterkünfte.
- Bedienung durch Gäste in Hotels, Motels und sonstigen Unterkünften.
- Unterkünfte und Umfelder vom Typ Hotelzimmer.

Handbuch finden Sie unter: *http://www.zummocorp.com/manuales/z06.pdf*

INHALTSVERZEICHNIS

1. TECHNISCHE DATEN 41

2. RÜCKSTÄNDE UND RECYCLING 41

3. GARANTIE 42

4. ZUBEHÖR 42

5. FOTOS 136

SERVICE ANLEITUNG (**A**)

6. FUNKTIONEN UND PFLEGE 44

6.1. INBETRIEBNAHME 44

6.2. ABSTELLEN 44

6.3. ZÄHLERFUNKTION 44

6.4. REINIGUNG 44

6.5. ANWENDUNGSRATSCHLÄGE 46

6.6. SICHERHEITSSYSTEME 46

WARTUNGSHANDBUCH (**B**)

7. INSTALLATION, PROGRAMMIERUNG UND WARTUNG 48

7.1. INSTALLATION 48

7.2. WARTUNG 48

7.3. LOKALISIERUNG VON BETRIEBSSTÖRUNGEN 48

7.4. KOMPONENTENLISTE 49

1. TECHNISCHE DATEN

STROMVERBRAUCH (W)		275
ORANGEN PRO MINUTE		10
KAPAZITÄT DES FRÜCHTETURMS (kg)		1,5 - **5,5
ABMESSUNGEN MIT WANNEN	**HÖHE (mm)**	720
	BREITE (mm)	504
	TIEFE (mm)	420
GRÖSSE DER FRÜCHTE Ø (mm)	**GROSS KELCHE (Ø 90)**	70-90
	MITTEL KELCHE (Ø 75)	55-75
	***KLEIN KELCHE (Ø 60)**	45-60
GEWICHT (kg) (ohne Verpackung)		54

** Nicht im serienmäßigen Lieferumfang inbegriffenes Zubehör.*

*** Kapazität des Früchtekorbs.*

2. RÜCKSTÄNDE UND RECYCLING

Geräte, die nicht mehr verwendet werden

Europäische Union

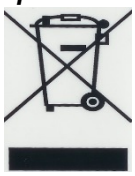

Dieses Symbol bedeutet, dass die elektrischen und elektronischen Geräte, die damit versehen sind, nicht zusammen mit Hausmüll entsorgt werden dürfen. Wenn Sie dieses Gerät entsorgen wollen, dann verwenden Sie dazu nicht den üblichen Restmüll! Es gibt ein spezielles Abfallentsorgungssystem für diese Produkte.

Für weitere Informationen in Bezug auf die Abfallentsorgung und Wiederverwertung dieses Produkts setzen Sie sich mit ihrem städtischen Abfallentsorgungsdienst in Verbindung, ihrem Abfallverwalter oder dem Vertriebshändler, der Ihnen das Produkt verkauft hat.

Wenn Sie das Produkt auf korrekte Weise entsorgen, helfen Sie dabei die natürlichen Ressourcen zu schützen (Wiederverwertung von Materialen) und den möglichen negativen Auswirkungen auf die Umwelt und die Gesundheit der Personen vorzubeugen, welche durch die unsachgemäße Behandlung des entsorgten Produkts verursacht werden könnten.

Die unangemessene Beseitigung dieser Abfallprodukte kann gemäß der nationalen Gesetzgebung Strafen zur Folge haben.

Andere, nicht der EU angehörige Länder

Wenn Sie das Produkt entsorgen wollen, gehen Sie gemäß der gültigen nationalen Gesetzgebung oder anderen Vorschriften Ihres Landes zur Entsorgung von elektrischen und elektronischen Geräten vor.

Verpackung

Bei der Verpackungsbeseitigung achten Sie bitte auf die lokalen Bestimmungen zur Entsorgung dieser Art von Abfall. Trennen Sie die verschiedenen Abfallprodukte der Verpackung und bringen Sie diese zur nächstgelegenen Abfallentsorgungsstelle.

3. GARANTIE

ZUMMO INNOVACIONES MECÁNICAS S.A., gewährt über seinen offiziellen Vertriebspartner eine Maschinengarantie von 3 JAHREN oder 200.000 Auspresszyklen. Die Garantie tritt am Tag der ÜBERGABE an den Vertriebshändler in Kraft und unterliegt den folgenden Bedingungen:

Durch diese Garantie werden alle Material- und Herstellungsschäden gedeckt.
Sollte das Gerät bei normalem Gebrauch innerhalb der Garantiezeit irgendeinen Schaden aufweisen, werden die beschädigten Teile kostenfrei ersetzt.
Die Garantie behält ihre Gültigkeit nur bei Vorlage der Originalrechnung.
Die Reparatur oder der Ersatz von Teilen während der Garantiezeit hat nicht die Verlängerung der Garantie bei deren Ablauf zur Folge.
Auf Originalersatzteile besteht ein Garantieschutz von 6 Monaten.

Von der Garantie wird nicht gedeckt

Jegliche Beschädigung, die nicht direkt durch einen Material- oder Herstellungsfehler verursacht wurde.
Jeglicher Schaden, der durch eine unsachgemäße Installation, Missbrauch, unzweckmäßige Benutzung, Veränderung oder Umbau des Gerätes, Unfall oder Fahrlässigkeit entstanden ist.
Kratzer an den Kunststoffteilen durch die unsachgemäße Verwendung von Hilfsmitteln wie zum Beispiel Kratzer durch die Reinigung mit Stahlwolle.
Bei Reparaturarbeiten ist die Arbeitsleistung nicht in der vorliegenden Garantie eingeschlossen.
Jeglicher Schaden, der durch nicht berechtigte Personen oder nicht genehmigte Materialien verursacht wurde.
Durch Verschleiß verursachte Defekte, insbesondere am Bauteil:

- 0505016-1 GUMMI SCHALENENTNAHME

Technischen Dienst

Setzen Sie sich im Fall von technischen Rückfragen vorzugsweise mit Ihrem Vertriebshändler in Verbindung. Sie können sich auch direkt an Zummo wenden:

E-Mail: sat@zummo.es
Telefon: 961.301.246
Telefax: 961.301.250

Jegliche nicht von Zummo genehmigte Reparatur während der Garantiezeit führt automatisch zum Verlust des Garantieschutzes.

4. ZUBEHÖR

Das Modell Z06 verfügt über 3 Entsaftungssätze, um verschiedene Größen von Zitrusfrüchten auspressen zu können. Wählen Sie je nach Größe der Frucht, die Sie entsaften möchten, den entsprechenden Entsaftungssatz:

- **a** Schalenbehälter und Presskegel in dunkelgrauer Farbe für Früchte mit einem Durchmesser von 55 – 75 mm. (Abb. 15).
- **b** Schalenbehälter und Presskegel in hellgrauer Farbe für Früchte mit einem Durchmesser von 70 – 90 mm. (Abb. 16).
- **c** Kleine Kelche und Kugeln (*) in roter Farbe für Früchte mit einem Durchmesser zwischen 45 – 60 mm (Abb. 17).

Unabhängig davon, welcher Satz eingesetzt wird, wird immer das gleiche Messer und Pressteil verwendet.
ACHTUNG! Die Teile verschiedener Größensätze dürfen nicht kombiniert werden.

(*) Nicht im serienmäßigen Lieferumfang enthalten.

Service Anleitung

6. FUNKTIONEN UND PFLEGE

- Vor Beginn von Reinigungsmaßnahmen sollte die Maschine mit dem Hauptschalter ausgeschaltet werden.
- Die Maschine nicht mit direktem Wasserstrahl und/oder Hochdruckstrahl waschen.
- Wir empfehlen, mindestens einmal täglich die Teile im Entsaftungsbereich (Kelche, Kugeln, Presswanne, Filter, Messer und Abdeckung) zu reinigen und dabei die Reinigungsanweisungen zu befolgen.
- Die Maschine stellt Saft aus Zitrusfrüchten mit einem pH-Wert von 4,5 her, weshalb er nicht als potentiell gefährliches Nahrungsmittel gilt.

6.1. INBETRIEBNAHME

- Nach dem Einschalten des Geräts erscheint auf der Anzeige eine Zahl zwischen **1** und **50** oder der Buchstabe **C**. Die Zahl zeigt die Anzahl der auszupressenden Orangen an und der Buchstabe **C** gibt an, dass ungefähr 30 Minuten lang ununterbrochen Saft gepresst wird.
- Je nach Anzahl der Orangen, die Sie auspressen möchten, drücken Sie für jede Orange einmal kurz auf die Taste **SELECT,** die Zahl auf der Anzeige wird dann von 1 bis 50 ansteigen und schließlich auf **C** springen (1, 2, 3,.....48, 49, 50, C, 1, 2, 3.....). Wenn Sie jedoch die Taste **SELECT** länger als 3 Sekunden gedrückt halten, steigt die Zahl nicht, sondern sie sinkt.
- Führen Sie diesen Vorgang aus, bis die gewünschte Anzahl auf der Anzeige erscheint.
- Wenn Sie die Anzahl gewählt haben und das Gerät bedienen, dann bleibt diese Anzahl solange gespeichert, bis Sie eine neue Anzahl wählen, selbst wenn Sie das Gerät ausschalten.
- Wenn Sie die Taste **ON** auf dem Bedienfeld drücken, dann entsaftet das Gerät die angezeigte Anzahl von Orangen. Während des Entsaftens erscheint auf der Anzeige die Anzahl der noch zu entsaftenden Orangen. Um den Vorgang zu wiederholen, drücken Sie einfach noch mal auf **ON**, um ihn anzuhalten, drücken sie auf **STOP**.

6.2. ABSTELLEN

Ist das Gerät in Betrieb, drücken Sie auf die Taste **StoP**. Auf der Anzeige erscheint eine **0** und das Gerät stoppt, wenn die Kelche die Senkrechte erreichen. Danach erscheint auf der Anzeige wieder die vorherige Auswahl.

6.3. ZÄHLERFUNKTION

Wenn Sie die komplette Zahl von durchgeführten ***zyklen**** abfragen möchten, drücken Sie bei stillstehendem Gerät die Taste **STOP**, woraufhin auf der Anzeige einige Sekunden lang diese Anzahl erscheint. Dabei ist zu berücksichtigen, dass alle Geräte vom Werk aus schon mit einem Zählerstand von 400 – 500 zyklen geliefert werden.

Die Anzeige ist auf fünf Stellen begrenzt, weshalb maximal 99.999 zyklen angezeigt werden können; wenn Sie jedoch wissen wollen, wie oft der Zähler komplett durchgelaufen ist, müssen Sie das Gerät mit dem Netzschalter ausschalten und bei gedrückter **STOP**-Taste wieder einschalten**.** Die erscheinende Zahl zeigt an, wie viele komplette Durchläufe des Zählers erfolgt sind.

(Zyklus** = kompletter Vorgang des Auspressens einer Frucht)*

6.4. REINIGUNG

Wir empfehlen, den Entsaftungsbereich täglich zu reinigen.

- Es wird empfohlen, vor jeder Reinigungsmaßnahme an der Maschine die **StoP**-Taste am Bedienfeld zu drücken, um die Maschine anzuhalten. Dadurch sind alle zu reinigenden Teile

gut zugänglich und lassen sich einfach aus- und einbauen. Dazu niemals den Hauptschalter betätigen. Sollte dieser Hinweis nicht beachtet werden, kann die Maschine in einer Position halten, welche Reinigungsmaßnahmen erschweren könnte und es könnte zur Beschädigung von Teilen auf Grund unsachgemäßer Handhabung kommen.

- Nachdem die Maschine nach dem obigen Verfahren angehalten wurde, das Gerät am Netzschalter ausschalten (Abb. 6). Die Anzeige am Bedienfeld erlischt dann.
- Nehmen Sie die Deckplatte ab und reinigen Sie diese mit einem in Seifenlauge getränkten Tuch. **ACHTUNG! Verwenden Sie nie Reiniger, die die Deckplatte zerkratzen könnten**.
- Pressteil und Messer werden herausgenommen, indem man die Muttern an der Achse des Pressteils löst und diese waagerecht herauszieht. Niemals die Einheit durch Ziehen am Messer entnehmen.
- Schrauben Sie die **Kugeln** ab, die sich im **Pressteil** befinden (Abb. 15-16). Unter jeder Kugel befinden sich ein Scheibe (Abb. 22). **Verlieren Sie die Unterlegscheiben nicht!** Diese Teile können Sie im Geschirrspüler reinigen. Seien Sie mit dem Messer besonders vorsichtig, da es sehr scharf ist und somit die Gefahr von Schnittverletzungen besteht (Abb. 3).
- Um beide Kelche herauszunehmen, sollten Sie die Befestigungsmuttern leicht lösen und sie daran herausziehen. Die Kelche sind dann lose und können einfach herausgenommen werden.
- Reinigen Sie das Tablett für Gläser gray (Ref. 0508008G). Es darf keinen Temperaturen über 40 °C ausgesetzt werden. Bitte reinigen Sie das Tablett darum niemals mit heißem Wasser oder im Geschirrspüler. Für eine Verformung durch Hitzeeinwirkung wird keine Garantie gewährt.
- Reinigen Sie die Wannen.
- Reinigen Sie die Frontseite der Maschine mit Seifenlauge.

Zusammenbau

1 Schrauben Sie die Kugeln auf dem Pressteil fest. Achten Sie darauf, dass Sie zuvor die Unterlegscheiben anbringen.

2 Positionieren Sie das Messer auf dem Pressteil und führen Sie beide Teile gleichzeitig auf ihren jeweiligen Achsen ein (Abb. 12). Dabei sicherstellen, dass das Messer in der Führung an der Frontseite der Maschine einrastet (Abb. 13). Ziehen Sie die Befestigungsmuttern des Pressteils fest.

Achtung!
- Montieren Sie nie das Messer auf dem Pressteil, nachdem dieses auf seinen Achsen eingeschoben wurde.
- Stellen Sie sicher, dass die Gummis zur Schalenentnahme korrekt am Messer angebracht sind (Abb. 19 und 20).

3 Schieben Sie die Kelche auf die Achsen und ziehen Sie die Befestigungsmuttern gut an.

4 Die Deckplatte wird eingehängt, indem die Haken vollständig in den Schlitzen auf beiden Seiten der Vorderfront einrasten müssen (Abb. 8 und 9). Überprüfen Sie den Sitz der Haken.

5 Bringen Sie das Tablett für Gläser und die Wannen an.

Bevor Sie das Gerät wieder in Betrieb nehmen, sollten Sie sich vergewissern:

- Dass Pressteil und Messer korrekt montiert und verschraubt sind.
- Dass sich das Messer in waagerechter Position befindet und korrekt in der Führung an der Frontseite der Maschine eingerastet ist.
- Dass die Befestigungsmuttern der Kelche korrekt angezogen sind.
- Dass der Größensatz der Kugeln und Kelche der Größe der auszupressenden Früchte entspricht (siehe Abschnitt "Zubehör").

Wenn Messer, Pressteil, Kugeln oder Kelche nicht korrekt montiert werden, können an diesen Teilen und sogar im Innern des Geräts Schäden auftreten, wenn die Saftpresse in Betrieb genommen wird.

Reinigung des Beschickers

Ziehen Sie den Beschicker nach oben. Die Oberseite der Maschine liegt dann völlig frei.
Reinigen Sie den Beschicker und montieren Sie ihn wieder auf der Oberseite der Maschine, indem Sie die Füße in den entsprechenden Öffnungen einrasten (Abb. 14)

6.5. ANWENDUNGSRATSCHLÄGE

- Achten Sie darauf, dass die Früchte gut in die zur Auspressung ausgewählten Schalenbehälter passen. Sollte der Schalenbehälter zu klein gewählt werden, können die Schalen der Früchte mit angekratzt werden und es sein, dass ihr Öl dabei heraus kommt, wodurch der Saft einen bitteren Geschmack erhält.
- Um die größtmögliche Menge an Saft zu gewinnen, ist es erforderlich, dass die Schalenbehälter nicht viel größer als die Früchte sind.
- Schalten Sie am Feierabend die Maschine aus, indem Sie den Netzschalter betätigen (Abb. 6).

6.6. SICHERHEITSSYSTEME

Die Maschine ist mit folgenden Sicherheitssystemen ausgestattet:

1 Wenn die Deckplatte nicht richtig angebracht ist und die Haken nicht vollständig in den Schlitzen eingerastet sind (Abb. 8 und 9), erscheint auf der Anzeige die Meldung StoP und die Tasten reagieren nicht auf Betätigung.

2 Wenn Pressteil und Messer nicht richtig angebracht sind oder die Befestigungsmuttern nicht angezogen sind, dann funktioniert das Gerät nicht und auf der Anzeige erscheint die Meldung StoP (Abb. 10).

3 Wenn das in Gang befindliche Gerät aus irgendeinem Grund blockiert wird, stellt sich der Motor nach einigen Sekunden automatisch ab, wobei auf der Anzeige der Buchstabe A aufblinkt. Das Gerät wartet dann, bis die Ursache der Blockierung behoben ist.

4 Das Gerät besitzt ein Wärmeschutzsystem am Motor, das den Motor bei Überhitzung abschaltet, wobei auf der Anzeige StoP erscheint. In diesem Fall muss man ungefähr fünf Minuten warten, bis die Temperatur heruntergekühlt ist. Bei entsprechender Temperatur erlischt die Anzeige StoP und es erscheint automatisch die zuletzt eingegebene Anzahl. In einem solchen Fall sollten Sie überprüfen, ob die Lüftungsschlitze frei liegen und nicht abgedeckt sind.

5 Erscheint auf der Anzeige keine Meldung, liegt keine Spannung an. Überprüfen Sie, ob der Netzschalter eingeschaltet und die Sicherung des Netzteils nicht durchgebrannt ist. Berücksichtigen Sie, dass es zwei Netzsicherungen gibt (Abb.11), wobei nur die Nr. 1 durchgebrannt sein kann und die Nr. 2 Ersatz ist.

Wartungshandbuch

7. INSTALLATION, PROGRAMMIERUNG UND WARTUNG

- Um mögliche Stromschläge oder Geräteschäden zu vermeiden, ist die Maschine unbedingt mit einer Erdung zu versehen.
- Der Stromanschluss muss einfach zugänglich sein. Verlängerungskabel, Adapter und Mehrfachsteckdosen sind nicht zulässig.

7.1. INSTALLATION

- Achtung! Das Gerät wiegt 50 kg. Zum Transport der Maschine empfehlen wir Ihnen, das Gerät zu zweit zu tragen. Am besten fassen Sie mit einer Hand unter die Rückseite und mit der anderen Hand unter das Pressteil (Abb. 4).
- Stellen Sie das Gerät auf einer ausreichend festen und stabilen Unterlage auf.
- Vergewissern Sie sich, dass Spannung und Frequenz Ihrer Elektroinstallation mit denen des Geräts übereinstimmen. Informieren Sie sich dazu auf dem Typenschild (Abb. 5).
- Verwenden Sie eine Steckdose mit ausreichender Erdung sowie 0,03 A Schutzschalter und schließen Sie an diese Steckdose nur die Saftpresse an. Benutzen Sie die Steckdose nicht für mehrere Geräte gleichzeitig.
- Es wird empfohlen, vor Inbetriebnahme des Geräts die Teile zu reinigen, die mit dem Saft in Kontakt kommen (Kelche, Pressteil, Kugel, Messer, Filter und Deckplatte).
- Schalten Sie den Netzschalter ein (Abb. 6). Wenn auf der Anzeige keine Nachricht erscheint (Abb. 7), liegt keine Spannung an. In diesem Fall sollten Sie überprüfen, ob der Stecker an eine stromführende Steckdose angeschlossen wurde und ob der Netzschalter eingeschaltet ist. Nach Behebung des Problems erscheint dann eine der drei folgenden Meldungen: **StoP**, eine **Zahl** oder C.
- Erscheint die Meldung **StoP**, kann das Gerät nicht in Betrieb genommen werden, da das Sicherheitssystem dies verhindert. In diesem Fall müssen Sie folgendes überprüfen:

  a Die Deckplatte muss richtig angebracht sein, wobei die Haken vollständig in den Schlitzen einrasten müssen (Abb. 8 und 9).
  b Pressteil und Messer müssen richtig sitzen und die Befestigungsmuttern fest angezogen sein (Abb. 10).

- Wenn auf der Anzeige eine **Zahl** oder der Buchstabe C erscheint, dann ist das Gerät betriebsbereit.

7.2. WARTUNG

Die einzige Wartung dieses Geräts besteht in der regelmäßigen Schmierung der Achse der Zufuhrplatte (Abb. 18). Verwenden Sie immer für Lebensmittel freigegebene Fette.
In Bezug auf das Geräteinnere müssen nach 150.000 Zyklen die Schienen gefettet, die Federn ausgewechselt und eine gründliche Reinigung vorgenommen werden.

7.3. LOKALISIERUNG VON BETRIEBSSTÖRUNGEN

Fehler	Ursache und/oder Fehlerbehebung
Die Anzeige leuchtet nicht auf	Fehlende Netzspannung. Sicherung durchgebrannt (Abb. 11-1). Netzkabel falsch angeschlossen. Schalten Sie den Netzschalter ein (Abb. 6). Feuchtigkeit in der Elektronikplatte. Trockene Wärme zuführen.
Auf der Anzeige erscheint die Meldung StoP	Deckplatte falsch eingehängt (Abb. 8 und 9). Pressteil nicht korrekt montiert (Abb.10).

Auf der Anzeige blinkt der Buchstabe A auf	Überprüfen Sie, ob Sie ggf. gefrorene Orangen auspressen. Kontrollieren Sie, ob sich Schalen im Pressteil angehäuft haben. Überprüfen Sie, ob die Kugeln festgeschraubt sind. Überprüfen Sie, ob Schalen im Innern der Kelche kleben. Bei Blockieren der Saftpresse: Führen Sie den mitgelieferten 5 mm Imbusschlüssel (der sich an der rechten Seite der Maschine befindet), in die Öffnung an der rechten Seitenwand (Abb. 21) ein und drehen Sie den Schlüssel in Uhrzeigerrichtung, bis die Kelche eine senkrechte Position einnehmen. Entfernen Sie den Imbusschlüssel, bevor Sie die Maschine in Betrieb nehmen.
Die Kelche zerbrechen	Befestigungsmuttern der Kelche nicht korrekt angezogen. Zu viele Scheiben unter den Kugeln. Kugeln des Pressteils nicht korrekt festgeschraubt. Das Messer ist falsch montiert. Montieren Sie nicht dunkelgrauer Kelche und große hellgrauer Kugeln (Ø80) zusammen. Die Orange ist zu groß oder zu klein für den verwendeten Kelchesatz.
Bruch des Messers	Das Messer wurde über der Achse montiert. Führen Sie das Messer in die Achse ein.
Die Kugeln zerbrechen	Kugeln nicht korrekt festgeschraubt. Befestigungsmuttern der Kelche nicht korrekt angezogen. Es wurden mehr als zwei Unterlegscheiben unter jeder Kugel angebracht.
Die Orangen werden nicht richtig ausgepresst.	Keine oder zu wenige Unterlegscheiben unter den Kugeln. Bringen Sie maximal ein Unterlegscheiben unter jeder Kugel an.
Die Orangen springen von der Zufuhrplatte.	Die Achse der Zufuhrplatte ist zu trocken. Schmieren Sie die Achse (Abb. 18).
Die Kelche stoppen nicht in senkrechter Position.	Zur Änderung des Haltepunkts ist vom Bedienfeld aus folgendermaßen vorzugehen: - Die Maschine mit dem rückseitigen Schalter ausschalten. - Erneut einschalten und dabei gleichzeitig STOP drücken. Auf dem Bildschirm erscheint für 3 Sekunden eine vierstellige Anzeige. - Während der Anzeige der vier Zahlen die ON-Taste betätigen. - Auf dem Bildschirm erscheint eine Zahl von 0 bis 9. Die angezeigte Zahl entspricht den Zehntelsekunden Verzögerung der Bewegung der Kelche beim Anhalten der Maschine. - Sollen die Kelche früher anhalten, ist eine niedrigere Zahl als in der Anzeige zu wählen. - Um diese Zahl zu ändern, auf dem Bedienfeld ON drücken, bis eine niedrigere Zahl angezeigt wird. - Überprüfen Sie, ob die senkrechte Halteposition der Kelche korrekt ist. - Ansonsten ist der Vorgang mit einer niedrigeren Zahl zu wiederholen.

Geben Sie bitte bei jeder Anfrage und Bestellung von Ersatzteilen das Modell und die Gerätenummer Ihrer Maschine an (Abb. 5).

7.4. KOMPONENTENLISTE

Ref.	Bezeichnung
0316000	GESTELL FLASCHENHALTER
0316002	TABLETT FLASCHENHALTER
0316004	FLASCHENHALTER
0503010	KORB UND RAMPE
0505002G	PRESSTEIL GRAU
0505002R	FLASCHENHALTER ROT
0505003G	MESSER Z05 GRAU
0505004G	KUGEL 80 (HELLGRAUER)
0505005G	KUGEL 67 (DUNKELGRAUER)
0505006G	KELCH 90 (HELLGRAUER)

Ref.	Bezeichnung
0505007G	KELCH 75 (DUNKELGRAUER)
0505010A	MUTTER SCHALENBEHÄLTER MIT DICHTUNG
0505012	KUGEL 54 (ROT)
0505013	KELCH 60 (ROT)
0505015G	FILTER KOMPLETT
0505016-1	GUMMI SCHALENENTNAHME
0506010	NETZKABEL
0508002	WANNE INOX Z06
0508008G	TABLETT FÜR GLÄSER GRAU
0508009	GITTER FÜR GLÄSER

Ref.	Bezeichnung
0508013	HALTER AUS GUMMI 85 mm
0508017	TANK Z06 KOMPLETT
0508018	PRESSTEIL TANK Z06
0508019	HALTERUNG TANK Z06
0508020	FILTER TANK Z06
0508021	DECKEL TANK Z06
0508022	RÜHRVORRICHTUNG TANK Z06
0508023	DICHTUNG SILIKON
0509001	SCHUBLADE Z06 KOMPLETT
0509001A-1	SCHUBLADE Z06
0509B00B	SCHLAUCH INOX Z06
0510001	ABDECKUNG Z06
0510002	ABDECKUNG GN Z06
10/1/2A	SIEBDRUCK Z06 GRAU
1011023	KAPPE
1408023	DICHTUNG SILIKON
1412002	TÜR LINKS

Ref.	Bezeichnung
1412003	TÜR RECHTS MD
1605005	GUMMI ABLAUF
1702004	ROD BAG
2/13/9	HAHN TOMLINSON
2/13/9-1	SILIKONVERSCHLUSS HAHN
2/13/9-2	MUTTER HAHN TOMLINSON
210810	ABLAUF TROPFWANNE
210814	MUTTER M20
210912	HALTERUNG FLASCHENHALTER
210916	TROPFGITTER WANNER GN
210917	WANNER GN BEARBEITET
210931	ABDECKUNG GN
I-9021-M6	INOX. BEILAGSCHEIBE FLACH BREIT M6 DIN-9021
I-934-M6	INOX. MUTTER M6 DIN-934
V0070	5MM – INBUSSCHLÜSSEL
V0133	SCHEIBEN KUGEL
V0193	MESSERSICHERUNG

ZUMMO INNOVACIONES MECÁNICAS S.A., nel suo constante impegno per a migliorare i suoi prodotti, si riserva il diritto di modificare le macchine senza preavviso; per questo motivo il presente manuale di istruzioni potrebbe omettere le ultime modifiche realizzate.

INSTRUZIONI DI SICUREZZA IMPORTATI

- Gentile cliente: Prima di usare la sua macchina spremiagrumi, La preghiamo di leggere attentamente il manuale di istruzioni.
- L'apparecchio non è adatto a installazioni esterne. Non esporla ai raggi diretti del sole, non posizionarlo in luoghi esposti agli agenti atmosferici e in ambienti che vengono lavati con getti d'acqua.
- Per evitare rischi, qualsiasi riparazione deve essere effettuata da personale qualificato.
- La ditta non si assume nessuna responsabilità per danni provocati dal cattivo uso dell'apparecchio o dalla mancata osservanza delle istruzioni di questo manuale.
- Richiedere il servizio di assistenza tecnica alla ditta fornitrice; nel caso di non riuscire a localizzarla, mettersi in contatto con il fabbricante (dati nel paragrafo dedicato alla garanzia).
- La macchina spremiagrumi esercita una grande pressione quando è in funzionamento, per questo motivo, evitare assolutamente di introdurre mani od oggetti estranei nella zona di spremitura.
- Non lasciare mai lenti i dadi di sostegno delle coppe né della vaschetta spremiagrumi; altrimenti ciò potrebbe provocare seri danni alla macchina.
- Prestare particolare attenzione alla lama, onde evitare di tagliarsi.
- Prima di procedere alla pulizia o manutenzione, scollegare sempre l'apparecchio dalla corrente elettrica.
- Se il cavo di alimentazione è danneggiato, deve essere sostituito dal fabbricante, dal servizio postvendita o da personale qualificato al fine di evitare eventuali pericoli.
- L'apparecchio non deve essere utilizzato da bambini minori di 8 anni o da persone con capacità fisiche, sensoriali o mentali ridotte, mancanza di esperienza e conoscenza, a meno che non abbiamo ricevuto supervisione o formazione. I bambini devono ricevere la supervisione di adulti per evitare che giochino con l'apparecchio. La pulizia e la manutenzione che spettano all'utente non devono essere effettuate da bambini senza supervisione.
- Questo apparecchio è stato progettato per applicazioni domestiche o simili, quali:

  - Zona di cucina del personale di negozi, uffici o altri ambienti di lavoro.
  - Fattorie.
  - Per ospiti di hotel, motel e luoghi residenziali.
  - Alloggi e camere di hotel.

INDICE

1. DATI TECNICI 53

2. RESIDUI E RICICLABILITÀ 53

3. GARANZIA 54

4. ACCESSORIS 54

5. FOTO 136

MANUALE DI SERVIZIO (**A**)

6. FUNZIONI E PULIZIA 56

6.1. AVVIAMENTO 56

6.2. ARRESTO 56

6.3. FUNZIONE CONTATORE 56

6.4. PULIZIA 56

6.5. CONSIGLI PER L'USO 58

6.6. SISTEMI DI SICUREZZA 58

MANUALE DI MANUTENZIONE (**B**)

7. INSTALLAZIONE, PROGRAMMAZIONE E MANUTENZIONE 60

7.1. INSTALLAZIONE 60

7.2. MANUTENZIONE 60

7.3. LOCALIZZAZIONE DI AVARIE 60

7.4. ELENCO DEI COMPONENTI 61

1. DATI TECNICI

CONSUMO (W)		275
FRUTTA AL MINUTO		10
CAPACITÀ ALIMENTATORE (kg.)		1,5 - **5,5
DIMENSIONI CON VASCHETTA	**ALTEZZA (mm)**	720
	LARGHEZZA (mm)	504
	PROFONDITÀ (mm)	420
DIMENSIONI DEL FRUTTO Ø (mm)	**COPPE GRANDI (Ø 90)**	70-90
	COPPE MEDIE (Ø 75)	55-75
	***COPPE PICCOLE (Ø 60)**	45-60
PESO (kg.) (senza imballaggio)		54

** Accessorio non di serie.*
*** Capacità della cesta espositrice.*

2. RESIDUI E RICICLABILITÀ

Apparecchio fuori uso

Unione Europea

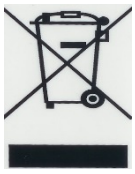

Questo simbolo indica che gli apparecchi elettrici ed elettronici che ne sono forniti, non devono essere smaltiti con la spazzatura domestica generale. Per smaltire questo apparecchio, non bisogna utilizzare il normale secchio della spazzatura! Esiste un sistema di raccolta apposita per questi prodotti

Per ottenere ulteriori informazioni sul punto di raccolta e riciclaggio di questo prodotto, mettersi in contatto con il servizio di raccolta comunale, con il suo gestore di rifiuti o con il rivenditore del prodotto.

Eliminare correttamente il prodotto, aiuta a preservare le risorse naturali (recupero dei materiali) e a prevenire i possibili effetti negativi sull'ambiente e sulla salute delle persone, che il trattamento non idoneo del prodotto smaltito potrebbe provocare.

L'eliminazione inadeguata di questi rifiuti può supporre sanzioni, ai sensi della legislazione nazionale.

Altri paesi non appartenenti all'Unione Europea

Lo smaltimento di questo prodotto deve essere effettuato ai sensi della legislazione nazionale vigente o delle altre normative del paese per la gestione dei rifiuti di apparecchi elettrici ed elettronici usati.

Imballaggio

Per la sua eliminazione si tenga conto delle norme locali di trattamento di questo tipo di rifiuti. Separare i differenti materiali di scarto dell'imballaggio e consegnarli al centro di raccolta differenzia più vicino.

3. GARANZIA

ZUMMO INNOVACIONES MECÁNICAS S.A., tramite il suo distributore ufficiale, garantisce le sue macchine per un periodo di 3 AÑNI o 200.000 cicli di spremitura, che entrerà in vigore a partire dalla data di CONSEGNA al distributore, secondo le seguenti condizioni:

Questa garanzia copre qualsiasi difetto dei materiali o di fabbricazione.
Se la macchina mostra qualche difetto durante il suo uso normale nel periodo di garanzia, i pezzi difettosi saranno sostituiti senza ricarico.
La garanzia avrà validità solo se presentata con la fattura originale.
La riparazione o sostituzione dei pezzi nel periodo di garanzia non implica un'estensione della data di scadenza di questa.
I ricambi originali sono coperti da una garanzia di 6 mesi.

Questa garanzia non copre

Qualsiasi danno non causato direttamente per difetto di fabbricazione oppure dei materiali.
Qualsiasi danno dovuto ad un'installazione incorretta, abuso, uso indebito, alterazione, incidente o negligenza.
La rigatura di pezzi di plastica dovuto all'uso di elementi che possono provocare rigature, come, ad esempio, strofinacci per la pulizia.
Manodopera di riparazioni non compresa in questa garanzia.
Qualsiasi danno causato da personale o materiali non autorizzati.
I difetti causati dall'usura; in particolare i seguenti componenti:

- 0505016-1 ELASTICI ESTRAZIONE BUCCIA

Servizio tecnico

Per qualsiasi consulenza tecnica, la preghiamo di contattare il suo distributore abituale o di rivolgersi a Zummo attraverso i seguenti contatti:

E-mail: sat@zummo.es
Tel.: +34 961.301.246
Fax: + 34 961.301.250

Qualsiasi riparazione durante il periodo di garanzia, non autorizzata da Zummo, implicherà automaticamente l'annullamento di questa.

4. ACCESSORIS

Il modello Z06 dispone di tre set di spremitura per spremere vari tipi di frutta. Usare sempre il set più adatto al diametro della frutta da spremere:

a Coppe e sfere di colore grigio scuro, per frutta di un diametro tra 55 e 75 mm. (Fig. 15).
b Coppe e sfere di colore grigio chiaro, per frutta di un diametro tra 70 e 90 mm. (Fig. 16).
c Coppe e sfere piccole* di colore rosso, per frutti di diametro tra 45 – 60mm. (Fig. 17).

Indipendentemente dal set montato, si userà sempre la stessa lama e vaschetta spremifrutta.
ATTENZIONE! non mischiare elementi di set diversi.

(*) Non di serie

Manuale di Servizio

6. FUNZIONI E PULIZIA

- Si consiglia di spegnere l'apparecchio con l'interruttore generale prima di procedere alle operazioni di pulizia.
- Non lavare l'apparecchio con getti di acqua diretti e/o ad alta pressione.
- Si consiglia di pulire le parti della zona di spremitura (coppe, sfere, vassoio, filtro, lama e coperchio), seguendo le istruzioni di pulizia.
- L'apparecchio prepara un succo di agrumi con pH 4,5, pertanto non è considerato un alimento potenzialmente pericoloso.

6.1. AVVIAMENTO

- Una volta collegata la macchina, il display mostra un numero da **1** a **50** o la lettera **C**. Il numero indica la quantità di frutta da spremere e la lettera **C** significa che si spremerà ininterrottamente per circa 30 minuti.
- In base alla quantità di frutta che si vuole spremere, premere rapidamente il pulsante **SELECT,** il numero che appare sul display aumenterà da 1 a 50 e quindi apparirà la lettera **C**. (1,2,3, ...48,49,50,C,1,2,3.....) Se invece si mantiene premuto **SELECT** per più di 3 secondi, il numero diminuirà.
- Ripetere l'operazione fino a che appare la quantità desiderata.
- Una volta selezionata una quantità ed effettuata un'operazione, questa rimane memorizzata anche se si spegne la macchina fino a che non si effettua una nuova selezione.
- Quando si preme il pulsante **ON** del Pannello, la macchina spremerà il numero di frutta indicato sul display, indicando durante il processo il nº di frutta che rimangono da spremere. Se si vuole ripetere l'operazione, basta premere **ON**. Per fermare il procedimento premere il pulsante **STOP**.

6.2. ARRESTO

Premere il pulsante **Stop**. Il display indica **0** e la macchina si arresta quando le coppe arrivano alla posizione verticale. Dopodiché il display indicherà il numero della selezione precedente.

6.3. FUNZIONE CONTATORE

Per conoscere il numero totale dei ***cicli**** realizzati, a macchina ferma, premere il pulsante **STOP** e sul display appare per alcuni secondi il numero dei passi. Tenere conto che tutte le macchine escono dalla fabbrica con 400 – 500 cicli di prova.

Il display è limitato a cinque cifre per cui si possono visualizzare solo un massimo di 99.999 cicli; per conoscere il numero di giri effettuati dal contatore, scollegare la macchina dall'interruttore di rete e ricollegarla premendo contemporaneamente il pulsante **STOP.** Il numero che apparirà sarà quello dei giri effettuati dal contatore.

(Ciclo:** operazione completa di spremitura di una frutta)*

6.4. PULIZIA

Si raccomanda di pulire quotidianamente la zona di spremitura.

- Prima di qualsiasi operazione di pulizia, si consiglia di arrestare la macchina premendo il pulsante **StoP** (non arrestarla mai attraverso l'interruttore principale). In questo modo, tutte le parti da pulire si troveranno in una posizione che permetterà di rimuoverle e reinserirle facilmente. In caso contrario, la macchina potrebbe arrestarsi in una posizione in cui sarebbe difficile procedere a tale operazione e, di conseguenza, si potrebbero verificare danni ai componenti a causa di una manipolazione non corretta.

- Scollegare la macchina attraverso l'interruttore di rete (Fig. 6). Il display del pannello si spegnerà.
- Estrarre la mascherina e pulirla con un panno umido **(ATTENZIONE! non lavarla MAI con prodotti che possano graffiarla).**
- Estrarre la vaschetta spremifrutta e la lama svitando i dadi dai perni della vaschetta e tirando fuori orizzontalmente (non rimuovere mai il gruppo tirando la Lama).
- Svitare le **sfere** che si trovano all'interno della **vaschetta spremifrutta** (Fig. 15-16); al di sotto di ognuna di queste si potrà trovare un kit di 1 rondelle (Fig. 22). **Attenzione a non perderle!** Questi componenti si possono lavare in lavastoviglie. Fare molta attenzione con la lama, poiché è affilatissima e ci si può tagliare (Fig.3).
- Per estrarre le coppe, consigliamo di svitare leggermente i dadi di fissaggio e, appoggiandosi su di esse, tirarle fuori; rimarranno sciolte e si potranno estrarre facilmente.
- La VASCHETTA SOTTOBICCHIERE GRIGIO (Art. 0508008G), essendo di plastica termomodellabile, non può essere esposta a temperature superiori a 40°C, per questo motivo non deve essere lavata con acqua calda o in lavastoviglie. In caso di deformazione da calore, la garanzia decade.
- Lavare le vaschette.
- Lavare la parte frontale della macchina con una soluzione saponosa.

Montaggio

1 Avvitare le sfere nella vaschetta spremifrutta, non prima di aver messo le rondelle.

2 Metter la lama sulla vaschetta spremifrutta e inserire i due pezzi contemporaneamente nei loro rispettivi perni (Fig. 12), assicurandosi che la lama si incastri dentro la guida situata nella parte frontale della macchina (Fig. 13). Avvitare i dadi di fissaggio della vaschetta spremifrutta.

Attenzione:
- Non montare la lama sulla vaschetta spremifrutta dopo aver inserito quest'ultima nei suoi perni.
- Assicurarsi che le gomme di estrazione buccia siano posizionate correttamente sulla lama (Fig. 19 e 20).

3 Collocare le coppe sui rispettivi perni e stringere i dadi di fissaggio.

4 Collocare la mascherina inserendo i sui agganci nelle fessure situate su entrambi i lati della parte frontale. (assicurarsi che le fessure degli agganci entrino nei rispettivi incastri). (Fig. 8 e 9).

5 Collocare la vaschetta sottobicchieri e le vaschette.

Prima di rimettere in funzione la macchina, controllare:

- Che la vaschetta spremifrutta e la lama siano ben incastrate ed avvitate.
- Che la lama sia ben incastrata nella guida situata nella parte frontale della macchina e in posizione orizzontale.
- Che i dadi delle coppe siano ben avvitati.
- Che il set di sfere e coppe sia quello giusto (vedere paragrafo "accessori").

Se la lama, la vaschetta spremifrutta, le sfere o le coppe non sono state ben fissate, si possono danneggiare detti elementi ed anche la parte interna della macchina. (Problemi considerati errori dell'operatore e non coperti da garanzia).

Pulizia del caricatore

Tirare verso l'alto ed uscirà facilmente, e il coperchio rimarrà totalmente libero. Dopo averlo lavato, per montarlo inserire i piedini nei loro rispettivi fori. (Fig. 14).

6.5. CONSIGLI PER L'USO

- Far sì che le arance entrino bene nelle coppe utilizzate per spremere, poiché se la coppa è troppo piccola, "mangiucchierà" la buccia facendone fuoriuscire olio, che darà un sapore amarognolo al succo.
- Per ottenere la maggior quantità possibile di succo, le coppe non devono essere troppo più grandi delle arance che si stanno spremendo.
- Al termine della giornata si consiglia di spegnere la macchina dall'interruttore di rete. (Fig. 6)

6.6. SISTEMI DI SICUREZZA

La macchina dispone di vari sistemi di sicurezza:

1 Se la mascherina non è ben posizionata, con gli agganci inseriti nelle fessure fino a rimanere perfettamente incastrati (Fig. 8 e 9), sul display appare **StoP** ed i pulsanti non si attivano.

2 Se la vaschetta spremifrutta e la lama non sono ben posizionate e con i loro dadi stretti, la macchina non funziona e sul display appare **StoP**. (Fig. 10)

3 Se per un qualsiasi motivo la macchina si blocca mentre è in funzione, passati alcuni secondi, il motore si ferma automaticamente e sul display appare una **A** intermittente, restando in attesa dell'eliminazione della causa del blocco.

4 La macchina dispone di un sistema di protezione termica nel motore grazie al quale, in caso di surriscaldamento, la macchina si arresta e sul display appare **StoP**. In tal caso, attendere circa cinque minuti per far abbassare la temperatura; quindi sul display, al posto di **StoP**, apparirà l'ultima selezione. Verificare che le griglie di aerazione siano libere.

5 Se sul display non appare nessun messaggio, questo è dovuto alla mancanza di tensione. Controllare che l'interruttore di rete sia acceso e che il fusibile di sicurezza della presa non si sia fuso. Prestare attenzione: vi sono due fusibili: (Fig.11) il nº 1 è quello che può essersi fuso, dato che il nº 2 è di scorta.

Manuale de Manutenzione

7. INSTALLAZIONE, PROGRAMMAZIONE E MANUTENZIONE

- L'apparecchio deve essere obbligatoriamente collegato a una messa per evitare possibili scariche elettriche su persone o danni all'apparecchio.
- Una volta terminata l'installazione, la presa sarà di facile accesso. Non è consentito l'utilizzo di prolunghe, adattatori né prese multiple.

7.1. INSTALLAZIONE

- Attenzione! La macchina pesa 50 kg. Per spostarla, sono necessarie due persone. Il miglior modo di trasportarla è di sostenerla con una mano sotto la parte posteriore e con l'altra sotto la vaschetta spremifrutta. (Fig. 4).
- Posizionare la macchina su una base sufficientemente solida e stabile.
- Assicurarsi che la tensione e la frequenza della macchina coincidano con quelle dell'impianto elettrico. Vedere piastrina con il numero di serie. (Fig. 5)
- Utilizzare una presa elettrica provvista di un'efficiente messa a terra protetta da un differenziale di 0,03°; Collegare a questa solo la macchina spremifrutta. Non collegarvi altri apparecchi elettrici.
- Si raccomanda di lavare gli elementi che entreranno in contatto con il succo prima di mettere in funzione la macchina (Coppe, Vaschetta spremifrutta, Sfera, Lama, Filtro e Mascherina).
- Collegare l'interruttore di rete. (Fig. 6) Se non appare nessun messaggio sul display, (Fig. 7) questo si deve alla mancanza di tensione; in tal caso assicurarsi di aver collegato la spina ad una linea con tensione e che l'interruttore di rete sia acceso. Risolto il problema apparirà uno dei seguenti messaggi: StoP, numero, C
- Se appare **StoP**, la macchina non potrà mettersi in funzione perché il sistema di sicurezza lo impedisce. In questo caso, si dovrà controllare che:

    a La mascherina sia ben posizionata, con i suoi agganci ben inseriti nelle fessure fino a rimanere perfettamente incastrati. (Fig. 8 e 9).
    b La vaschetta spremifrutta e la lama siano ben posizionate e che i dadi di fissaggio siano ben stretti (Fig. 10).

- Se sul display appare un **numero** o la lettera **C** la macchina è pronta per funzionare normalmente.

7.2. MANUTENZIONE

La macchina necessita unicamente che si ingrassi periodicamente il perno della paletta di carico. (Fig. 18). Usare sempre grasso per uso alimentare.
All'interno della macchina, ogni 150.000 cicli devono essere ingrassate le guide, sostituite le molle e deve essere realizzata una pulizia minuziosa.

7.3. LOCALIZZAZIONE DI AVARIE

Guasto	Causa e/o soluzione
Il display non si accende	Manca tensione elettrica nella rete. Fusibile bruciato. (Fig. 11-1) Cavo di rete mal collegato. Accendere interruttore di rete. (Fig. 6) Umidità sulla scheda elettronica. Provvedere ad asciugare con aria calda.
Appare STOP sul display	Mascherina fuori posto. (Fig. 8 e 9) Vaschetta spremifrutta fuori posto. (Fig.10)

A lampeggia ad intermittenza sul display	Controllare se si sta spremendo frutta congelata. Controllare se si sono accumulate bucce nella vaschetta porta-frutta. Controllare se si sono lasciate svitate le sfere. Controllare se le bucce restano appiccicate all'interno delle coppe. Per sbloccare la macchina usare una chiave a brugola da 5mm (che troverete sul lato destro della griglia). Inserirla nel buco sul lato destro (Fig. 21) a macchina spenta. Girare la chiave finché le coppe saranno in alto e la macchina sbloccata. ATTENZIONE: prima di accendere la macchina accertarsi di aver tolto la chiave a brugola dal foro.
Rottura delle coppe	Dadi delle coppe male avvitati Eccesso di rondelle sotto le sfere Le sfere della vaschetta spremifrutta non sono strinte. La lama è fuori posto. Non utilizzare le coppe grigio scuro con le sfere grigio chiaro grandi (Ø80). La frutta è troppo grande o troppo piccola per le coppe.
Rottura della lama	La lama è stata messa sopra il perno. Inserire la lama nel perno.
Rottura delle sfere	Le sfere non sono ben avvitate. I dadi delle coppe non sono ben strinti. Ci sono più di due rondelle sotto ad ogni sfera.
La frutta non si spreme sufficientemente	Mancano o non sono sufficienti le rondelle sotto le sfere. Mettere un massimo di una rondella per ogni sfera.
La frutta salta dalla paletta di carico	Il perno della paletta di carico è secco; Ingrassarlo. (Fig. 18).
Le coppe non si fermano nella posizione verticale.	Modificare la posizione di arresto delle coppe utilizzando il pannello, seguendo i seguenti passi: - Scollegare la macchina mediante l'interruttore posteriore. - Ricollegare la macchina mentre si preme il tasto STOP. Sul display appariranno quattro cifre, che rimarranno sul display per 3 secondi. - Premere il tasto ON prima che spariscono le quattro cifre. - Sulla sinistra dello schermo apparirà un numero da 0 a 9. Questo numero rappresenta 1/10 di secondo di ritardo delle coppe rispetto all'arresto della macchina. - Pertanto, se si vuole che le sfere si arrestino prima del tempo stabilito, bisognerà selezionare un numero inferiore a quello mostrato inizialmente. - Per modificare tale numero, premere ON fino a visualizzare un numero inferiore a quello iniziale. - Infine, verificare che le Coppe si arrestino nella posiziona corretta. - Se fosse necessario, ripetere il processo, selezionando un altro numero inferiore.

Per qualsiasi consulenza o ordinativo di ricambi, andrà indicato il modello e numero di serie della macchina (Fig.5).

7.4. ELENCO DEI COMPONENTI

Codice	Descrizione
0316000	GABBIA PORTABOTTIGLIA
0316002	VASSOIO PORTABOTTIGLIA
0316004	PORTABOTTIGLIA
0502A00B	MASCHERINA COMPLETA 2003M
0503010	CESTA E RAMPA
0505002G	VASCHETTA SPREMIFRUTTA GRIGIO

Codice	Descrizione
0505002R	VASCHETTA SPREMIFRUTTA ROSSO
0505003G	LAMA Z05 GRIGIO
0505004G	SFERA 80 (GRIGIO CHIARO)
0505005G	SFERA 67 (GRIGIO SCURO)
0505006G	COPPA 90 (GRIGIO CHIARO)
0505007G	COPPA 75 (GRIGIO SCURO)

Codice	Descrizione
0505010A	DADO COPPE CON GIUNTI
0505012	SFERA 54 (ROSSO)
0505013	COPPA 60 (ROSSO)
0505015G	FILTRO COMPLETO
0505016-1	GOMMA ESTRAZIONE BUCCIA
0505017	KIT SPREMITURA Z06 PICCOLA
0506010	CAVO RETE
0508002	SERBATOIO INOX Z06
0508008G	VASCHETTA PORTABICCHIERI GRIGIO
0508009	GRIGLIA PORTABICCHIERI
0508013	SUPPORTO DI GOMMA 85mm
0508017	SERBATOIO Z06 COMPLETO
0508018	VASSOIO DI SPREMITURA SERBATOIO Z06
0508019	SUPPORTO SERBATOIO Z06
0508020	FILTRO SERBATOIO Z06
0508021	COPERCHIO SERBATOIO Z06
0508022	AGITATORE SERBATOIO Z06
0508023	SERBATOIO Z06
0509001	CASSETTO Z06 COMPLETO
0509001A-1	CASSETTO Z06
0509B00B	CANALETTO INOX Z06
0510001	COPERCHIO Z06

Codice	Descrizione
0510002	COPERCHIO GN Z06
10/1/2A	SERIGRAFIA Z06 GRIGIO
1011023	STOPPER
1408023	GIUNTO SILICONE
1412002	SPORTELLO SINISTRO
1412003	SPORTELLO DESTRO
1605005	GOMMA SCARICO
1702004	BORSA CERCHIO
2/13/9	RUBINETTO TOMLINSON
2/13/9-1	CHIUSURA SILICONE RUBINETTO
2/13/9-2	DADO RUBINETTO TOMLINSON
210810	SCARICO VASCHETTA ANTIGOCCIA
210814	DADO M20
210912	SUPPORTO PORTABOTTIGLIE
210916	GRIGLIA BACINELLA GN
210917	BACINELLA GN MECCANIZZATA
210931	COPERCHIO GN
I-9021-M6	INOX. RONDELLA PIANA LARGA M6 DIN-9021
I-934-M6	INOX. DADO M6 DIN-934
V0070	LLAVE ALLEN 5MM
V0133	RONDELLA DI SFERA
V0193	PROTEZIONE LAMA

ZUMMO INNOVACIONES MECÁNICAS S.A., no seu constante empenho em melhorar os seus produtos reserva-se o direito a proceder a alterações das máquinas sem aviso prévio; por este motivo o presente manual de instruções pode omitir as últimas alterações efectuadas.

INSTRUÇÕES DE SEGURANÇA IMPORTANTES

- Estimado cliente: Antes de usar o seu espremedor leia, por favor, atentamente o manual de instruções.

- A máquina não é própria para instalações no exterior, pelo que não deve ser exposta diretamente a raios solares nem colocada em locais não protegidos de agentes atmosféricos e em ambientes onde sejam utilizados jatos de água para limpar.

- Para evitar riscos, toda a reparação deve ser realizada por pessoal técnico.

- Não será assumida qualquer responsabilidade se a causa do dano decorrer do mau uso da máquina ou do não cumprimento das instruções do presente manual.

- Solicite o serviço de assistência técnica à empresa que lhe forneceu a máquina. Caso não a consiga localizar, entre em contacto com a fábrica (dados no capítulo referente à garantia).

- A máquina espremedora exerce uma grande pressão ao espremer. Por este motivo, nunca introduza as mãos nem objectos estranhos na zona onde a fruta é espremida.

- Nunca deixe as porcas de fixação dos copos e da bandeja espremedora soltas; caso contrário, poderia provocar danos graves à máquina.

- Tenha especial cuidado com a lâmina, pois pode cortar-se ao utilizá-la.

- Antes de proceder à sua limpeza ou manutenção, desligue sempre a máquina da rede elétrica.

- Se o cabo de alimentação estiver danificado, deve ser substituído pelo fabricante, pelo seu serviço pós-venda ou por pessoal qualificado semelhante com o objetivo de evitar perigo.

- O aparelho não deve ser utilizado por crianças com menos de 8 anos ou pessoas com capacidades físicas, sensoriais ou mentais reduzidas ou com falta de experiência e conhecimento, exceto se tiverem recebido supervisão ou instrução. As crianças devem ser supervisionadas de modo a garantir que não brincam com o aparelho. A limpeza e manutenção a realizar pelo utilizador não devem ser realizadas por crianças sem supervisão.

- Este aparelho foi concebido para ser utilizado em aplicações domésticas e análogas: por exemplo:

  -Áreas de cozinha de funcionários de lojas, escritórios e outros locais de trabalho.
  -Casas da quinta.
  -Por hóspedes de hotéis, motéis e locais de tipo residencial.
  -Alojamento e locais como quartos de hotéis.

INDICE

1. DADOS TÉCNICOS 65

2. RESÍDUOS E RECICLAGEM 65

3. GARANTÍA 66

4. ACESSÓRIOS 66

5. FOTOGRAFIAS 136

MANUALE DI SERVIZIO (**A**)

6. FUNÇÕES E LIMPEZA 68

6.1. COLOCAÇÃO EM FUNCIONAMENTO 68

6.2. PARAGEM 68

6.3. FUNÇÃO DE CONTADOR 68

6.4. LIMPEZA 69

6.5. CONSELHOS DE UTILIZAÇÃO 70

6.6. SISTEMAS DE SEGURANÇA 70

MANUALE DI MANUTENZIONE (**B**)

7. INSTALAÇÃO, PROGRAMAÇÃO E MANUTENÇÃO 72

7.1. INSTALAÇÃO 72

7.2. MANUTENÇÃO 72

7.3. LOCALIZAÇÃO DE AVARIAS 72

7.4. LISTA DE COMPONENTES 74

1. DADOS TÉCNICOS

CONSUMO (W)		275
PRODUÇÃO DE LARANJAS ESPREMIDAS POR MINUTO		10
CAPACIDADE DO CESTO ALIMENTADOR (kg)		1,5 - **5,5
DIMENSÕES (DEPÓSITOS INCLUÍDOS)	**ALTURA (mm)**	720
	LARGURA (mm)	504
	PROFUNDIDADE (mm)	420
DIÂMETRO DA FRUTA Ø (mm)	**TAÇAS GRANDES (Ø 90)**	70-90
	TAÇAS MÉDIAS (Ø 75)	55-75
	***TAÇAS PEQUEÑAS (Ø 60)**	45-60
PESO (kg) (sem embalagem)		54

** Acessório não incluído de série.*
*** Capacidade do cesto alimentador.*

2. RESÍDUOS E RECICLAGEM

Equipamentos fora de uso

União Europeia

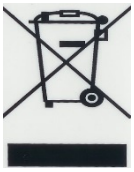

Este símbolo indica que os aparelhos elétricos e eletrónicos que o ostentam não devem ser eliminados juntamente com o lixo doméstico geral. Se desejar eliminar este equipamento não utilize o contentor de lixo normal! Existe um sistema de recolha especial para estes produtos.

Para obter informações adicionais sobre o ecoponto de recolha e reciclagem deste produto, contacte o seu serviço de recolha municipal, o seu gestor de resíduos ou o distribuidor que lhe vendeu o produto.

Se eliminar o produto de forma adequada estará a ajudar a preservar os recursos naturais (recuperação de materiais) e a prevenir os possíveis efeitos negativos para o meio ambiente e para a saúde das pessoas provocados pelo processamento incorreto do produto eliminado.

A eliminação incorreta destes resíduos pode implicar a aplicação de sanções de acordo com a legislação nacional.

Outros países não pertencentes à União Europeia

Se desejar eliminar este produto faça-o em conformidade com a legislação nacional em vigor e outras normas do seu país relativas à gestão de resíduos de equipamentos elétricos e eletrónicos usados.

Embalagem

Para a sua eliminação, tenha em conta as normas locais de tratamento deste tipo de resíduos. Separe os diferentes materiais da embalagem e entregue-os no ecoponto mais próximo.

3. GARANTIA

A ZUMMO INNOVACIONES MECÁNICAS S.A., através do seu distribuidor oficial, garante as suas máquinas por um período de 3 ANOS, ou 200.000 ciclos de espremedura, que entrará em vigor a partir da data de ENTREGA ao distribuidor, de acordo com as seguintes condições:

Esta garantia cobre todos os defeitos de materiais ou de fabrico.
Se a máquina apresentar algum defeito durante a sua utilização normal dentro do período de garantia, as peças defeituosas serão substituídas sem quaisquer encargos.
A garantia terá validade somente mediante a apresentação da factura original.
A reparação ou substituição de peças durante o período de garantia, não implica um alargamento do prazo da mesma.
As peças de substituição originais têm uma garantia de 6 meses.

Esta garantia não cobre

Danos não causados direitamente por defeito de fabrico ou dos materiais.
Qualquer dano devido a uma instalação incorreta, abuso, uso indevido, alteração, acidente ou negligência.
Os riscos das peças de plástico devidos à utilização de elementos que possam ocasionar riscos como os esfregões de limpeza.
A mão-de-obra das reparações não está incluída nesta garantia.
Qualquer dano causado por pessoal ou materiais não autorizados.
Os defeitos causados por desgaste; em particular o seguinte componente:

- 0505016-1 BORRACHA EXTRACÇÃO CASCA

Assistência técnica

Para qualquer consulta técnica, contacte preferencialmente o seu distribuidor habitual ou dirija-se à Zummo através de:

E-mail: sat@zummo.es
Telefone: 961.301.246
Fax: 961.301.250

Qualquer reparação efetuada durante o período de garantia não autorizada por Zummo, implicará automaticamente a anulação da mesma.

4. ACESSÓRIOS

Tem vários jogos de taças e bolas para uso, conforme o diâmetro da fruta:

- **a** Taças e bolas cinzentas escuras, para frutas de diâmetro entre 55 – 75mm. (Fig. 15).
- **b** Taças e bolas cinzentas claras, para frutas de diâmetro entre 70 – 90mm. (Fig. 16).
- **c** Bolas e taças pequenas, de cor vermelha, para frutas com diâmetro entre 45 e 60 mm. (Fig. 17). São opcionais e não acompanham à máquina.

Independentemente do jogo que se monte, a faca ea tabuleiro espremedor é sempre a mesma, podendo alterar a posição da borracha quando as bolas são trocadas.
ATENÇÃO! Não se devem misturar elementos de jogos distintos porque poderiam ocorrer danos internos na máquina.

Manuale di Servizio

6. FUNÇÕES E LIMPEZA

- É aconselhável desligar a máquina no interruptor geral antes de iniciar as operações de limpeza.
- Não lavar a máquina com jatos de água diretos e/ou de alta pressão.
- Recomenda-se a realização de, pelo menos, uma limpeza diária das peças da zona espremedora (copos, bolas, bandeja espremedora, filtro, lâmina e carcaça), de acordo com as instruções de limpeza.
- O produto oferecido pela máquina é sumo de citrinos com um pH de 4,5, pelo que não é considerado um alimento potencialmente perigoso.

6.1. COLOCAÇÃO EM FUNCIONAMENTO

- Ligada à rede eléctrica e com o interruptor na posição de ligado, o visor da máquina mostrará um número entre **1** e **50**, ou a letra **C**. O número indica a quantidade de laranjas que vão ser espremidas e a letra **C** significa que os passos da máquina serão contínuos durante aproximadamente 30 minutos, ou até que o processo seja interrompido premindo o botão **STOP**.
- Segundo a quantidade de laranjas a espremer, prima intermitentemente o botão **SELECT**: o número que aparece no visor irá aumentando de 1 a 50 e depois aparecerá a letra **C.** (exemplo: 1,2,3,.....48,49,50,C,1,2,3.....48,49,50,C) Se, pelo contrário, mantiver pressionado **SELECT** durante mais de 3 segundos, os números irão aparecendo em ordem decrescente.
- Realize esta operação até atingir a quantidade desejada de laranjas.
- Seleccionada uma quantidade e efectuada uma operação, o número ficará memorizado —mesmo que se desligue a máquina— até que seja feita uma nova selecção.
- Quando premir o botão **ON** do painel, a máquina começará a espremer o número seleccionado mostrado no visor, que irá decrescendo a cada passo, indicando a quantidade que ainda resta por espremer. Quando a máquina parar, o número voltará ao início. Se desejar repetir a operação, bastará premir **ON**. Quando desejar, poderá parar o processo e a máquina premindo o botão **STOP,** voltando o número ao originalmente seleccionado.

6.2. PARAGEM

Se quiser deter a máquina, prima o botão **StoP**. O visor mostrará o número **0** e a máquina continuará a funcionar por uns instantes até as taças voltarem à posição vertical. Depois, o visor mostrará o número da seleção anterior.
Numa situação de emergência, se desejar que as taças parem imediatamente, pode tocar na tampa acrílica para acionar o sistema de segurança ou ainda, desligar o interruptor da máquina.
Lembre-se de que a tampa acrílica só deve ser totalmente retirada após a paralisação completa das taças.

6.3. FUNÇÃO DE CONTADOR

A máquina possui um contador do total de **ciclos*** realizados, que começa a funcionar a partir dos testes feitos na Fábrica. Se quiser saber o número de passos, com a máquina parada e ligada, prima o botão **STOP**. O visor mostrará a quantidade durante uns segundos. Lembre-se de que todas as máquinas saem da fábrica com 400 a 500 ciclos registrados no contador.

O visor está limitado a cinco dígitos, o que só permite ver um máximo de 99.999 ciclos. Contudo, se desejar saber o número de voltas dadas pelo contador, deverá desligar a máquina mediante o interruptor de rede (fig.6) e, mantendo pressionado o botão **STOP**, ligue novamente a máquina através do interruptor e aparecerá o número de voltas.
O contador não pode ser alterado para mais ou para menos nem colocado na posição inicial de zeros.
ATENÇÃO: caso houver troca da placa eletrónica o número não será o mesmo da placa antiga,

(Ciclo**: manobra completa que a máquina realiza para espremer uma laranja.)*

6.4. LIMPEZA

A limpeza é necessária para a higiene e qualidade do sumo. A utilização de materiais apropriados e não abrasivos mantém a aparência e ajuda a conservar melhor a máquina. Antes de limpá-la é necessário ler as instruções, principalmente em relação com **manuseamento da faca que, por ser muito afiada, pode causar ferimentos**.

Aquando da primeira limpeza, **recomendamos observar atentamente e memorizar como as peças estão montadas, antes de retirá-las,** para que não se cometam erros ao recolocá-las, o que poderia danificar a máquina.

As pecas são muito fáceis de retirar, limpar e recolocar, por isso, recomenda-se fazer pelo menos uma limpeza diária.

As instruções deverão ser seguidas conforme se indica:

- Com a máquina totalmente parada e as taças em posição vertical, desligue o interruptor de rede (Fig. 6), certificando-se de que o visor do selector digital está desligado.
- Retire a tampa acrílica e limpe-a com um pano macio e bem húmido. **ATENÇÃO: não limpe com produtos abrasivos ou corrosivos que a possam danificar**.
- O conjunto tabuleiro-faca retira-se desapertando as porcas dos dois eixos, puxando-o para fora horizontalmente, segurando no tabuleiro. **NUNCA o faça puxando-o pela faca porque poderia quebrá-la**. Depois desaperte as bolas que estão dentro do tabuleiro (Fig.15-16). Debaixo de cada uma delas deve haver uma anilha (Fig. 22).
- Todas estas peças, excepto a tampa acrílica pode ir ao lava-loiça ou serem lavadas a mão. Atenção para não perder as anilhas. **TENHA MUITO CUIDADO COM A FACA** (Fig. 3**) pois é muito afiada e é fácil cortar-se.**
- Para retirar as taças aconselhamos desapertar ligeiramente as porcas de sujeição, sem retirá-las totalmente, segurando-as com a palma da mão, puxando-as para fora até ficarem soltas e poderem ser retiradas com facilidade.
- **Ao limpar a faca, recomendamos que use uma escova com um cabo longo, para evitar a proximidade com a lâmina, evitando assim ferimentos.**
- A Ref. 0508008G TABULEIRO DESCANSO TAÇAS CINZA é material plástico termoformável, não pode ser submetido a mais de 40°C. Por este motivo, no o lave nunca com água quente ou no lava-loiça. Em caso de deformação pelo calor, a garantia não será aplicada.

Montagem

Apesar de ser fácil, **recomendamos que a montagem seja feita com muita atenção, pela mesma pessoa que a desmontou**, porque, se for feita incorrectamente, poderão ocorrer danos.

Montar as peças na ordem seguinte:

1. Enrosque até ao fim e aperte muito bem as bolas no tabuleiro. Não esqueça de colocar previamente as anilhas. ATENÇÃO: **se as bolas não forem enroscadas correctamente poderá haver danos importantes na máquina**, inclusive quebra de peças.
2. Verifique que as borrachas da faca estão correctamente colocadas (Fig. 19 e 20). Coloque o conjunto da faca no interior do tabuleiro, de forma que as borrachas fiquem por cima das bolas.
3. **Introduza o conjunto simultaneamente nos três eixos; no superior inserir o orifício da faca e nos dois inferiores os do tabuleiro** (Fig. 12). Lembre-se de que o conjunto deverá ser empurrado até que o tabuleiro toque na carcaça de metal e a protuberância da faca entre na guia, existente na frente da máquina. (Fig. 13) ATENÇÃO: **Não tente colocar primeiro o tabuleiro e depois a faca, separadamente, pois isto não só é incorrecto como impossível, o que poderá causar danos às peças e partes internas.**
4. Coloque as taças nos eixos e aperte bem as porcas de sujeição. ATENÇÃO: **caso não forem bem apertadas poderão soltar-se**, o que danificará as taças e a faca.
5. A tampa acrílica coloca-se introduzindo os seus engates nas ranhuras que se encontram na parte superior da frente de inox. (Fig. 8 e 9).

Antes de pôr a máquina em funcionamento, observe:

- Se o conjunto (tabuleiro/faca) ficou encaixado, com as porcas bem apertadas.

- Se a protuberância da faca ficou bem encaixada na guia.
- Se as duas taças estão em posição vertical, com as porcas bem apertadas.
- Se os jogos de bolas e taças estão certos (consulte a linha "Acessórios").

ATENÇÃO: Caso a montagem não tenha sido feita correctamente, poderá haver danos nestas peças e no interior da máquina, problemas estes não cobertos pela garantia, já que se trata de uma falha do operador.

Limpeza do Cesto Alimentador

Estando a máquina totalmente parada e com as taças para cima, puxe o carregador para cima para que saia facilmente e o tecto fique totalmente desimpedido. Use um pano humedecido e sabão. Concluída a limpeza, recoloque-o encaixando as patas do carregador nos seus orifícios respectivos.
Atenção: introduzir inteiramente as patas nos orifícios, principalmente a primeira, que é a de menor tamanho, caso contrário a laranja não se deterá e poderá cair fora da taça. (Fig. 14).
Recomendamos ter cuidado para não danificar os orifícios ao retirar e recolocar o carregador.

6.5. CONSELHOS DE UTILIZAÇÃO

- Procure que as laranjas entrem bem nas taças de pressão que escolher para espremer, pois se a taça for demasiada pequena, irá atravessar a casca e retirar óleo, dando ao sumo um sabor amargo.
- Para obter a maior quantidade possível de sumo, é conveniente que as taças não sejam muito maiores que as laranjas que estiver espremendo.
- Quando finalizar a jornada é conveniente desligar a máquina desde o interruptor de rede. (Fig. 6)

6.6. SISTEMAS DE SEGURANÇA

A máquina tem vários dispositivos de segurança, compostos de micro-interruptores, sensores e fusíveis, que detêm ou impedem o funcionamento, se não está sendo devidamente usada ou instalada em condições impróprias.

1 Caso a tampa acrílica não esteja colocada correctamente, com os engates perfeitamente encaixados dentro das ranhuras (Fig. 8 e 9) o visor mostrará **STOP** e os botões da placa electrónica não responderão.

2 Se a tabuleiro porta-taças e a faca não se encontram bem colocados e com as porcas apertadas, a máquina não funcionará e o visor mostrará **STOP.** (Fig. 10)

3 Se a máquina parar subitamente com as taças para baixo e aparecer no visor a letra **A** piscando intermitente, pode significar uma fruta muito dura ou um objecto estranho. A tensão eléctrica insuficiente ou a quebra da correia também podem fazer aparecer a letra **A** no visor.

4 A máquina dispõe de um dispositivo de protecção térmica no motor que, em caso de aquecimento, pára a máquina e o visor mostra **STOP**. Se assim for, deve esperar aproximadamente cinco minutos para que a temperatura desça. Então desaparecerá a mensagem de **STOP** e voltará **a**o número da última selecção.

5 Para evitar danos provenientes de descargas eléctricas ou tensão incorrecta, a máquina possui um fusível de segurança que a desliga ao este fundir-se. Neste caso, a máquina deixará de funcionar e não mostrará nenhuma mensagem no visor. Repare que há dois fusíveis (Fig.11): o número 1 é o que está em funcionamento e pode estar fundido. O número 2 é o sobresselente que deve ser colocado no lugar do outro para que a máquina volte a funcionar.

Manuale di Manutenzione

7. INSTALAÇÃO, PROGRAMAÇÃO E MANUTENÇÃO

- A máquina deve ser obrigatoriamente ligada à terra para evitar possíveis descargas em pessoas ou danos ao equipamento.
- Após a conclusão da instalação, a tomada deve ser de fácil acesso. Não é permitida a utilização de extensões, adaptadores nem tomadas múltiplas.

7.1. INSTALAÇÃO

- Atenção! A máquina pesa 50kg. Para retirá-la da embalagem ou deslocá-la, aconselhamos a colaboração entre duas pessoas, para evitar quedas ou danos. Estude a melhor forma de segurá-la, sendo que o mais prático é abrir o lateral da embalagem e retirá-la segurando-a pela base e, com a outra mão, segurar no cesto alimentador de laranjas para equilibrá-la ao ergue-la. (Fig. 4)
- Coloque a máquina sobre uma base suficientemente forte e estável.
- Verifique que a tensão e a frequência (ciclos) da máquina coincidem com a instalação eléctrica onde vai ser ligada. Consulte a chapa da matrícula colada no exterior, que contém as especificações eléctricas, o número da máquina e os dados da Fábrica. (Fig. 5)
- Não a coloque em ambientes húmidos nem a exponha a temperaturas extremas.
- Utilize um fio com uma tomada de terra eficaz. Ligue a esta tomada da rede só a máquina espremedora. Não a partilhe com outros aparelhos, refrigeradores, ar condicionado, etc.
- Recomenda-se que, antes de pôr a máquina a funcionar, seja feita uma limpeza das peças que vão entrar em contacto com o sumo. (Ver item 10)
- Ligue a máquina à rede e ligue o interruptor. (Fig. 6) caso não apareça nenhuma mensagem no visor (Fig. 7) o motivo será a falta de tensão. Em tal caso, verificar a tensão da rede e se o interruptor está ligado. Resolvido este problema, aparecerá uma destas três mensagens no visor: a palavra **Stop**, um Número **de 1 a 50** ou a letra **C.**
- Se aparecer no visor a mensagem **Stop**, o Sistema de Segurança impede que a máquina seja colocada em funcionamento. Nesse caso, deve verificar que:

    a A tampa acrílica está bem colocada, com os engates dentro das ranhuras, até ficar perfeitamente encaixados. (Fig. 8 e 9)
    b O tabuleiro (tabuleiro porta-taças) e a faca estão colocadas corretamente e apertadas as porcas que os prendem. (Fig. 10)

- Se no visor aparecer um número ou a letra **C**, a máquina estará pronta para o normal funcionamento.

7.2. MANUTENÇÃO

Engraxar o eixo da telha (Fig. 18) e a guia da protuberância da faca, para evitar ruídos.
RECOMENDAMOS uma revisão preventiva e periódica cada 150 000 ciclos, feita pela Assistência Técnica Especializada, o que assegurará uma maior durabilidade quer da máquina, quer das peças.

7.3. LOCALIZACIÓN DE AVERIAS

Avaria	Causa e/ou solução
O visor não se ilumina	Falta tensão eléctrica na rede. Fusível fundido. (Fig. 11-1) Fio de rede rompido ou mal ligado. Ligue o interruptor de rede (Fig. 6).
O visor mostra STOP	Tampa mal colocada. (Fig. 8 e 9). Tabuleiro porta-taças fora de sítio (Fig. 10) Aquecimento da máquina Micro-interruptor de Segurança desligado (chamar a assistência técnica)

O ecrã mostra A intermitentemente	Repare se a laranja está seca ou congelada. Observe se há cascas/ peles acumuladas no tabuleiro porta-taças. Verifique se as bolas estão desapertadas. Observe se as cascas/peles estão a ficar coladas no interior das taças. Verifique a tensão eléctrica e se tem outros aparelhos ligados à rede. Quebra da correia (chamar a assistência técnica) Para voltar a mobilizar a máquina, usar uma chave sextavada de 5mm localizada à direita das ranhuras da circulação do ar na parte inferior da máquina. Introduzir a chave no orifício do lateral direito (Fig. 21) e, com a máquina desligada da corrente, girar o parafuso em sentido horário, até subir os braços e aliviar o bloqueio. ATENÇÃO: certifique-se que a chave sextavada foi retirada do orifício, antes de ligar a máquina à tomada eléctrica.
As taças rompem	Porcas das taças mal apertadas. Excesso de anilhas debaixo das bolas. As bolas do tabuleiro estavam soltas ou muito acima da posição. A faca estava mal colocada. Mistura de conjuntos. Não coloque as taças cinzentas escuras com as bolas cinzentas claras grandes (Ø80). A laranja é demasiado grande ou pequena para as taças.
Rotura da faca	A faca foi colocada erroneamente sobre o seu eixo. Puxar o conjunto (faca/tabuleiro) pela faca. Queda do conjunto ao se retirar ou limpar.
As bolas rompem	As bolas estavam soltas ou muito acima da posição. As porcas das taças estavam mal apertadas. Foram colocadas mais de duas anilhas debaixo de cada bola. Laranjas secas.
As laranjas não são espremidas o suficiente	Faltam anilhas debaixo das bolas. A casca/pele das laranjas é demasiado fina; coloque uma anilha debaixo de cada bola no máximo.
As laranjas saltam da telha	O eixo da telha está ressequido; proceda a engraxá-lo. (Fig. 18) Ver se o cesto está colocado correctamente.
Selector não altera	Bloqueio intencional do selector, feito pelo operador ao ligar a máquina. Para desbloquear ver Item 7.
Ruído no conjunto da faca	Falta de graxa na protuberância da faca e na guia da frente de inox (Ver Item 18)
As taças não ficam de pé	O processo para modificar o ponto de paragem através da placa electrónica é o seguinte: - Desligue a máquina através do interruptor traseiro. - Ligue-a novamente premindo simultaneamente o botão STOP. Aparecerão quatro números no visor. Com os quatro números no visor (só aparecem por 3 segundos), prima o botão ON. Aparecerá um número de 0 a 9 na parte esquerda do visor. O número indicado corresponde às décimas de segundo de atraso na paragem da máquina, portanto se necessitar que a máquina pare antes deverá seleccionar um número inferior ao indicado no visor. Para modificar este número, prima ON (quando o visor mostrar o número na parte esquerda). Para que a placa electrónica memorize o novo número, deverá esperar 5 segundos (o visor mostrará um número na posição central, que corresponde ao número de laranjas seleccionado). Verifique se o ponto de paragem é correcto. Em caso negativo, repita o processo introduzindo outro valor de atraso.

Para qualquer consulta ou pedido de reposição deverá indicar o modelo e o número de série da sua máquina (Fig. 5).

7.4. LISTA DE COMPONENTES

Código	Descrição
0316000	GRADE CESTO
0316002	BANDEJA CESTO
0316004	CESTO Z06
0502A00B	CAPA COMPLETA 2003M
0503010	CESTA E RAMPA
0505002G	TABULEIRO ESPREMEDOR CINZA
0505002R	TABULEIRO ESPREMEDOR VERMELHO
0505003G	LÂMINA Z05 CINZA
0505004G	BOLA 80 (CINZA CLARA)
0505005G	BOLA 67 (CINZA ESCURA)
0505006G	TAÇA 90 (CINZA CLARA)
0505007G	TAÇA75 (CINZA ESCURA)
0505010A	PORCA TAÇAS COM JUNTA
0505012	BOLA 54 (VERMELHO)
0505013	TAÇA 60 (VERMELHO)
0505015G	FILTRO COMPLETO
0505016-1	BORRACHA EXTRACÇÃO CASCA
0505017	SERBATOIO Z06 COMPLETO
0506010	CABO ELÉCTRICO
0508002	RECIPIENTE INOX Z06
0508008G	TABULEIRO DESCANSO COPOS CINZA
0508009	GRELHA DESCANSO COPOS
0508013	SUPORTE DE BORRACHA 85mm
0508017	DEPÓSITO Z06 COMPLETO
0508018	TABULEIRO ESPREMEDOR DEPÓSITO Z06
0508019	SUPORTE DEPÓSITO Z06
0508020	FILTRO DEPÓSITO Z06
0508021	TAMPA DEPÓSITO Z06

Código	Descrição
0508022	AGITADOR DEPÓSITO Z06
0508023	DEPÓSITO Z06
0509001	GAVETA Z06 COMPLETA
0509001A-1	GAVETA Z06
0509B00B	MANGA INOX Z06
0510001	TAMPA Z06
0510002	TAMPA GN Z06
10/1/2A	SERIGRAFIA Z06 CINZA
1011023	BONÉ
1408023	JUNTA SILICONE
1412002	PORTA ESQUERDA
1412003	PORTA DIREITA
1605005	BORRACHA DRENAGEM
1702004	ARO BOLSA
2/13/9	TORNEIRA TOMLINSON
2/13/9-1	FECHO SILICONE TORNEIRA
2/13/9-2	PORCA TORNEIRA TOMLINSON
210810	DRENAGEM BANDEJA ANTI-GOTAS
210814	PORCA M20
210912	SUPORTE CESTO
210916	GRELHA DEPÓSITO GN
210917	DEPÓSITO GN MECANIZADO
210931	TAMPA GN
I-9021-M6	INOX. ANILHA PLANA LARGA M6 DIN-9021
I-934-M6	INOX. PORCA M6 DIN-934
V0070	CHAVE ALLEN 5MM
V0133	ANILHA BOLA
V0193	PROTEÇÃO LAMA

GLOSSÁRIO DAS PALAVRAS MAIS IMPORTANTES

1 - Visor – componente da placa electrónica onde aparecem letras e números.
2 – Tabuleiro porta-taças – parte onde são espremidas as laranjas
3 - Rampa, Telha – peça de Zummito, de cor preta, que empurra a laranja para onde será espremida.
4 - Anilha – peça redonda com orifício, para ser colocada debaixo das bolas
5 - Tampa acrílica – Peça transparente colocada na frente da máquina para proteger o operador.
6 - Cesto Carregador ou Cesto Alimentador – parte onde se colocam as laranjas.
7 - Casca, pele da laranja – parte da fruta que fica depois de espremer o sumo.

ZUMMO INNOVACIONES S.A., zet zich onophoudelijk in om zijn producten te verbeteren en behoudt zich het recht voor productwijzigingen aan te brengen zonder voorafgaande waarschuwing. Daarom is het mogelijk dat deze handleiding niet de laatste, doorgevoerde wijzigingen bevat.

BELANGRIJKE VEILIGHEIDSINSTRUCTIES

- Geachte klant: Voor de fruitpers in gebruik te nemen, gelieve de handleiding aandachtig te lezen.

- De machine is niet geschikt voor buiten installaties; we moeten het niet bloot aan direct zonlicht, of plaats hem in plaatsen niet beschermd tegen weersinvloeden en in omgevingen waar waterstralen worden gebruikt voor het reinigen.

- Om ongelukken te voorkomen, dient elke reparatie door technisch personeel uitgevoerd te worden.

- We zijn niet aansprakelijk wanneer de oorzaak van de persoonlijke of materiële schade een onoordeelkundig gebruik van de machine is of wanneer u de instructies van deze handleiding niet heeft opgevolgd.

- Vraag technische bijstand aan het bedrijf waar u de fruitpers heeft gekocht. Indien u geen contact kunt opnemen met dit bedrijf, neem dan contact op met de fabrikant (contactgegevens op de pagina van garantie).

- De fruitpers oefent een grote druk uit wanneer ze bezig is met persen. Steek daarom nooit uw handen of een vreemd voorwerp in het persgedeelte van de machine. (Fig. 1)

- Draai de hechtmoeren van de kelken en het persblad steeds stevig aan. Indien u dit niet doet, kan dit ernstige schade veroorzaken aan de machine (Fig. 2)

- Let vooral op met het mes, u zou zich kunnen kwetsen wanneer u het hanteert.

- Voor het reinigen of het onderhoud, altijd eerst de machine uit het stopcontact.

- Als het snoer beschadigd is, moet worden vervangen door de fabrikant, de after sales service of personen met vergelijkbare kwalificaties om gevaar te voorkomen.

- Het apparaat mag niet worden gebruikt door kinderen of personen met een lichamelijke of geestelijke handicap of met te weinig ervaring en deskundigheid, tenzij ze onder toezicht staan of duidelijke instructies hebben gekregen. Zorg ervoor dat kinderen niet met het apparaat gaan spelen.

- Dit apparaat is ontworpen voor huishoudelijk en vergelijkbaar gebruik: bijvoorbeeld:

  -Keukens voor winkelpersoneel, kantoren en andere zakelijke omgevingen.
  -Boerenbedrijven.
  -Voor gasten in hotels, motels en pensions.
  -Accommodaties of in hotelkamers.

INHOUDSTAFEL

1. TECHNISCHE GEGEVENS 78

2. AFVALSTOFFEN EN RECYCLAGE 78

3. GARANTIE 79

4. ACCESSOIRES 79

5. FOTO'S 136

SERVICE MANUAL (**A**)

6. FUNCTIES EN SCHOONMAAK 81

6.1. OPSTARTEN 81

6.2. UITSCHAKELING 81

6.3. TELLERFUNCTIE 81

6.4. SCHOONMAAK 81

6.5. GEBRUIKERSTIPS 83

6.6. VEILIGHEIDSSYSTEEM 83

ONDERHOUD (**B**)

7. INSTALLATIE, PROGRAMMERING EN ONDERHOUD 85

7.1. INSTALLATIE 85

7.2. ONDERHOUD 85

7.3. OPSPORING VAN STORINGEN 85

7.4. LIJST VAN ONDERDELEN 86

1. TECHNISCHE GEGEVENS

VERBRUIK (W)		275
SINAASAPPELEN PER MINUUT		10
CAPACITEIT TOEVOERAPPARAAT		1,5 - **5,5
AFMETINGEN MET VAATJES	**HOOGTE (mm)**	720
	BREEDTE (mm)	504
	DIEPTE (mm)	420
GROOTTE VAN HET FRUIT Ø (mm)	**GROTE KELKEN (Ø 90)**	70-90
	MIDDELGORTE KELKEN (Ø 75)	55-75
	***KLEINE KELKEN (Ø 60)**	45-60
GEWICHT (kg.) (Zonder verpakking)		54

**...geen standaard inbegrepen accessoire*
*** Capaciteit van de fruitmand*

2. AFVALSTOFFEN EN RECYCLAGE

Defecte apparaten

Europese Unie

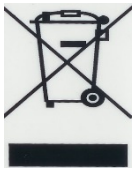

De elektrische en elektronische apparaten die dit symbool dragen, mogen niet bij de rest van het huisafval worden gegooid. Indien u het apparaat wilt wegwerpen, gebruik dan niet de gewone vuilnisemmer! Er bestaat een speciaal ophaalsysteem voor deze producten.

Voor meer informatie over de ophaalpunten en recyclage van dit product, dient u contact op te nemen met de vuilnisophaaldienst in uw gemeente, de afvalverwerker of de verdeler waar u het product heeft gekocht.

Indien u het product op de aangewezen manier wegwerpt, helpt u de natuurlijke hulpbronnen (hergebruik van materialen) te bewaren en mogelijke, negatieve effecten op het milieu en de gezondheid van de mensen, als gevolg van een oncorrecte verwerking van het product, te voorkomen.

De oncorrecte verwerking van deze afvalproducten kan leiden tot sancties, overeenkomstig de nationale wetgeving.

Andere landen van buiten de Europese Unie

Indien u dit product wilt wegwerpen, dient u dit te doen overeenkomstig de geldende nationale wetgeving of andere regelgeving van uw land in verband met het afvalstoffenbeheer van elektrische en elektronische apparatuur.

Verpakking

Houd hierbij rekening met de lokale voorschriften in verband met de verwerking van dit soort afvalstoffen. Sorteer de verschillende verpakkingsmaterialen en lever ze af in het dichtstbijzijnde gescheiden inzamelingspunt.

3. GARANTIE

Via zijn offíciële verdeler biedt ZUMMO INNOVACIONES MECÁNICAS S.A., een garantie aan voor zijn machines voor een periode van 3 JAAR of 200.000 perscycli. Deze garantie treedt in werking vanaf de datum van AFLEVERING aan de verdeler, volgens de volgende voorwaarden:

Deze garantie dekt alle materiaal- en fabricagefouten.
Indien de machine een defect vertoont bij een normaal gebruik binnen de garantieperiode, worden de defecte onderdelen kosteloos vervangen.
De garantie is alleen geldig wanneer de originele factuur voor de aankoop kan worden voorgelegd.
Door de reparatie of vervanging van onderdelen tijdens de garantieperiode, wordt de einddatum van de garantie niet verlengd.
De originele onderdelen bieden een garantie van 6 maanden.

Deze garantie dekt niet

Elke vorm van schade die niet direct veroorzaakt is door een fabricage- of materiaalfout.
Elke vorm van schade die te wijten is aan een oncorrecte installatie, misbruik, een foutief gebruik, een ontregeling, een ongeval of verwaarlozing.
Krassen op de plastic onderdelen door het gebruik van elementen die gekras kunnen veroorzaken zoals schuursponzen bij het schoonmaken.
De werkuren voor de reparatie zijn niet inbegrepen in de garantie.
Elke vorm van schade die wordt toegebracht door niet erkend personeel of materiaal.
De defecten die worden veroorzaakt door slijtage en in het bijzonder:

- 0505016-1 SCHILVERWIJDERINGSRUBBER.

Technische hulp

Voor vragen in verband met technische aangelegenheden, dient u contact op te nemen met uw verdeler of kunt u zich richten tot Zummo:

E-mail: sat@zummo.es
Telefoon: 961 301 246
Fax: 961 301 250

Elke reparatie die tijdens de garantieperiode wordt uitgevoerd zonder toestemming van Zummo leidt automatisch tot de annulering van de garantie.

4. ACCESSOIRES

Het Z6-model beschikt over drie perssets om verschillende groottes van citrusvruchten te kunnen persen. Maak steeds gebruik van het juiste set, in functie van de diameter van het te persen fruit.

a Donkergrijze kelken en bollen, voor fruit met een diameter van 55 tot 75 mm. (Fig. 15).
b Lichtgrijze kelken en bollen, voor fruit met een diameter van 70 tot 90mm. (Fig. 16).
c Diameter van het fruit tussen 45-60 mm. Set van kleine, rode Kelken en Bollen*. (Fig. 17).

Maak steeds gebruik van hetzelfde Mes en Ananasschaal, ongeacht welk persset u installeert.
¡OPGELET! Gebruik nooit elementen uit verschillende perssets door elkaar.

(*) Niet standaard inbegrepen

Service Manual

6. FUNCTIES EN SCHOONMAAK

- Er wordt aangeraden het apparaat met behulp van de hoofdschakelaar uit te zetten voordat u met het schoonmaken begint.
- Het apparaat niet direct met water en/of met hoge druk schoonspuiten.
- We raden u aan minstens een keer per dag de onderdelen van het persgedeelte (bekers, bollen, persblad, filter, mes en frontkap) schoon te maken door de aanwijzingen voor het schoonmaken te volgen.
- Het product dat het apparaat biedt, is citroensap met een pH-waarde van 4,5, waardoor het niet als een potentieel gevaarlijk voedingsmiddel wordt beschouwd.

6.1. OPSTARTEN

- Zodra de machine aangeschakeld is, geeft de display een nummer weer van **1** tot **50** of de letter **C**. Het nummer geeft het aantal te persen sinaasappelen aan en de letter **C** betekent dat er gedurende ongeveer 30 minuten onophoudelijk zal worden geperst.
- In functie van het aantal sinaasappelen dat u wenst te persen, drukt u verschillende malen op de knop **SELECT**. Het nummer dat op het schermpje verschijnt loopt op van 1 tot 50 y vervolgens verschijnt de letter **C** (1, 2, 3,……..48, 49, 50, C, 1, 2, 3……) Indien u echter de **SELECT**-knop ingedrukt houdt gedurende meer dan 3 seconden, telt dit nummer af.
- Voer deze handeling uit tot de gewenste hoeveelheid verschijnt.
- Wanneer u een hoeveelheid heeft geselecteerd en u een handeling uitvoert, zal deze in het geheugen opgeslagen blijven, zelfs wanneer u de machine uitschakelt, tot u een nieuwe selectie maakt.
- Wanneer u op de knop **ON** drukt van de Programmeur, perst de machine het aantal sinaasappelen dat op de display wordt aangegeven, en toont tijdens dit proces het aantal sinaasappelen dat nog geperst moet worden. Indien u deze operatie wil herhalen, drukt u eenvoudigweg op **ON**. Om het proces stop te zetten, drukt u op de knop **STOP**.

6.2. UITSCHAKELING

Wanneer de machina aangeschakeld is, drukt u op de **StoP**-knop. De display geeft een **0** weer en de machine stopt zijn werking wanneer de Kelken in verticale poistie staan. Hierna geeft de display het aantal weer van de vorige selectie.

6.3. TELLERFUNCTIE

Indien u het total aantal uitgevoerde ***cycli**** wilt kennen, dient u op de **STOP**-knop te drukken wanneer de machine uitgeschakeld staat. Op die manier kunt u op de display gedurende enkele seconden het cijfer aflezen. Houd er rekening mee dat alle machines oorspronkelijk 400 tot 500 cycli tellen.

De display is beperkt tot 5 cijfers waardoor er maximaal 99.999 cycli leesbaar zijn. Indien u wilt weten hoeveel stappen de teller heeft geteld, dient u de machine uit te schakelen met behulp van de netschakelaar en opnieuw aan te schakelen en tegelijkertijd op de **STOP**-knop te drukken. Het cijfer dat nu verschijnt, is het aantal toeren dat de teller heeft gedraaid.

(cyclus** = volledige persbeweging voor een stuk fruit)*

6.4. SCHOONMAAK VAN DE FRUITPERS

We raden aan het persgedeelte van de machine dagelijks schoon te maken.

- Zet de machine stil door op de **StoP**-knop van de Programmeur te drukken vooraleer u met de schoonmaak van de machine begint. Op die manier, staan de schoon te maken onderdelen op een

plaats waar ze er makkelijk kunnen worden uitgehaald en vervangen. Schakel de machine nooit uit met de hoofdschakelaar. Wanneer u dit toch doet, komt de machine tot stilstand in een positie die de schoonmaakoperatie bemoeilijkt en hierdoor kunnen de onderdelen op een slechte manier worden gehanteerd waardoor ze kunnen breken.

- Schakel de machine los van de netschakelaar. (Fig. 6). De display van de Programmeur gaat uit.
- Haal de Frontale Bedekking eruit en maak ze schoon met een vochtige doek met een neutrale zeepoplossing. **OPGELET!!!! Gebruik nooit producten die de Frontale Bedekking kunnen krassen.**
- Haal de Ananasschaal en het Mes eruit door de moeren van de assen van de Ananasschaal los te draaien en door ze horizontaal naar buiten toe te trekken. Haal nooit het geheel eruit door alleen aan het Mes te trekken.
- Schroef de **Bollen** los die zich in de **Ananasschaal** bevinden (Fig. 15-16). Onder elke Bol kunt u een sluitringen vinden (fig. 22) **Zorg ervoor dat u deze ringen niet verliest!** U kunt deze stukken in de vaatwasmachine wassen. Zorg ervoor dat u zich niet snijdt wanneer u het Mes hanteert. (Fig. 3).
- Haal beide Kelken eruit door de hechtmoeren lichtjes los te draaien en ze naar buiten toe te trekken door erop te drukken. Op deze manier komen de kelken los en kunt u ze er makkelijk uithalen.
- Maak de Schaal voor Glazen grijs schoon (Code 0508008G). Dit onderdeel kan geen water van meer dan 40ºC verdragen. Daarom raden we u af dit onderdeel in een vaatwasmachine of met heet water schoon te maken. In het geval van vervorming door warmte, zal worden afgewezen de garantie.
- Maak de Vaatjes schoon
- Maak de Voorkant van de machine schoon met de eerdergenoemde zeepoplossing.

Installatie

1 Schroef de Bollen en de Ananasschaal vast nadat u de sluitringen geplaatst heeft.

2 Plaats het Mes op de Ananasschaal en plaats beide onderdelen tegelijkertijd op hun respectievelijke assen (Fig. 12) door ervoor te zorgen dat het Mes in de rail past op de Voorkant van de machine (Fig. 13). Draai de hechtmoeren van de Ananasschaal vast.

Opgelet:

- Monteer het mes nooit op de Ananasschaal na de schaal op zijn assen te hebben geplaatst.
- Zorg ervoor dat het Schilverwijderingsrubber op de juiste plaats zit op het Mes (Fig. 19 en 20)

3 Plaats de Kelken op hun assen en draai de hechtmoeren goed aan.

4 Plaats de Frontale Bedekking door de haakjes in de gleuven te plaatsen op beide zijkanten van de fruitpers. Zorg ervoor dat de gleuven van de haakjes in de opening passen. (Fig. 8 en 9)

5 Breng de Schaal voor de Glazen en het Vaatje aan.

Vooraleer u de machine opnieuw in werking stelt, gelieve na te gaan of:

- De Ananasschaal en het Mes op hun plaats zitten en of de hechtmoeren vast zijn aangedraaid.
- Het Mes in horizontale positie staat en goed op zijn plaats zit op de rail aan de voorkant van de machine.
- De hechtschroeven van de Kelken stevig zijn aangedraaid.
- De Bollen en de Kelken de juiste zijn voor de grootte van het te persen fruit (zie hoofdstuk “Accessoires”).

Indien het Mes, de Ananasschaal, de Bollen en de Kelken niet goed op hun plaats zitten in de machine, kan er schade ontstaan aan bepaalde onderdelen en binnenin de machine wanneer de fruitpers wordt aangeschakeld.

Schoonmaak van de Lader

Trek de Lader naar boven toe. De bovenkant van de machine staat op deze manier helemaal open.
Maak de Lader schoon en plaats hem weer op de bovenkant van de machine door de staven in hun overeenkomstige plaats te zetten (Fig. 14)

6.5. GEBRUIKERSTIPS

- Probeer ervoor te zorgen dat de sinaasappelen goed in de kelken passen, want als de kelk te klein is, knijpt de machine in de schil en komt er schilvocht vrij waardoor het sap een bittere smaak krijgt.
- Om zoveel mogelijk sap te bekomen, raden we u aan kelken te nemen die niet veel groter zijn dan de sinaasappelen.
- Aan het einde van de dag, dient u de machine uit te schakelen met behulp van de netschakelaar. (Fig. 6)

6.6. VEILIGHEIDSSYSTEEM

De machine beschikt over verschillende veiligheidssystemen:

1 Indien de Frontale Bedekking niet goed geplaatst is, met de haakjes in de gleuven tot ze perfect op hun plaats zitten, (Fig. 8 en 9) verschijnt er op de display **StoP** en de knoppen werken niet.

2 Indien de Ananasschaal en het Mes niet goed op hun plaats zitten en de moeren niet goed zijn vastgedraaid, werkt de machine niet en geeft de display **StoP** weer. (Fig. 10)

3 Als om één of andere reden de machine geblokkeerd geraakt wanneer ze aangeschakeld is, stopt de motor automatisch na enkele seconden en op de display verschijnt er een knipperende **A.** De oorzaak voor de blokkering dient te worden weggenomen.

4 De machine beschikt over een thermisch beschermingssysteem in de motor en hierdoor wordt de machine uitgeschakeld wanneer die oververhit geraakt. Op de display verschijnt er in dat geval **StoP**. In dit geval, dient u ongeveer vijf minuten te wachten zodat de temperatuur daalt. De display zal dan het **StoP**-signaal vervangen door het cijfer van de laatst geprogrammeerde selectie. Zorg ervoor dat het ventilatieroostertje vrij blijft.

5 Indien de machine geen bericht op de display toont, wijst dit op een gebrek aan netspanning. Zorg ervoor dat de netschakelaar steeds aangeschakeld staat en dat de veiligheidszekering van het stopcontact niet gesmolten is. Houd er rekening mee dat er twee zekeringen zijn (Fig. 11). De eerste is diegene die gesmolten kan zijn en de tweede is de reservezekering.

Onderhoud

7. INSTALLATIE, PROGRAMMERING EN ONDERHOUD

- Het apparaat dient verplicht te worden aangesloten op een aardlekschakelaar om eventuele elektrische schokken of schade aan het apparaat te voorkomen.
- Het stopcontact van het geïnstalleerde apparaat moet goed bereikbaar zijn. Het gebruik van verlengsnoeren, adapters of meervoudige stekkerdozen is niet toegestaan.

7.1. INSTALLATIE

- Opgelet! De machine weegt 50 kg. Om de machine te verplaatsten, raden we u aan dit te doen met de hulp van een tweede persoon. De beste manier om de machine te verplaatsen is ze op te tillen met één hand onder het achterste gedeelte van de machine en de andere hand onder de Ananasschaal. (Fig. 4)
- Plaats de machine op een basis die sterk en stabiel genoeg is.
- Zorg ervoor dat de spanning en de frequentie van de machine overeenkomen met uw elektrische installatie. Zie het plaatje van de machine. (Fig. 5)
- Maak gebruik van een stopcontact met een goedwerkende aarding, beschermd door een differentieel van 0,03A. Sluit op dit stopcontact alleen de fruitpers aan. Sluit er geen andere apparaten op aan.
- Vooraleer u de machine aanschakelt, dient u de onderdelen die in contact gaan komen met het fruitsap schoon te maken (Kelken, Ananasschaal, Bol, Mes, Filter en Frontale Bedekking).
- Sluit de netschakelaar aan. (Fig. 6) Indien er geen bericht verschijnt op de display (Fig. 7) is de reden hiervan een te lage spanning. In dat geval, dient u er zich van te vergewissen dat u de stekker aangesloten heeft op een lijn met spanning en dat de netschakelaar is aangeschakeld. Wanneer dit probleem is opgelost, zal er op de display een van de volgende drie berichten verschijnen: StoP**, een nummer**, C
- Indien op de display het bericht **StoP** verschijnt, kan de machine niet in werking worden gesteld omdat het veiligheidssysteem dit verhindert. In dat geval, zal u moeten nagaan of:

    a De Frontale Bedekking goed geplaatst is, met de haakjes in de gleuven tot ze perfect op hun plaats zitten. (Fig. 8 en 9)
    b De Ananasschaal en het Mes op hun plaats zitten en of de hechtmoeren vast zijn aangedraaid. (Fig. 10)

- Als op de display een **nummer** of de letter **C** verschijnt, kan de machine normaal in werking worden gesteld.

7.2. ONDERHOUD APPARAAT

Het enige onderhoud dat deze machine nodig heeft is het regelmatig smeren van de as van het Deksel van het Toevoerapparaat. (Fig. 18). Maak steeds gebruik van vet dat geschikt is voor de voedingssector. Na 150.000 cycli moeten de rails binnenin de fruitpers worden gesmeerd, de veren worden vervangen en een grondige schoonmaakbeurt gehouden worden.

7.3. OPSPORING VAN STORINGEN

Storing	Oorzaak en/of oplossing
De display van de Programmeur licht niet op	Er is niet voldoende spanning op het elektriciteitsnetwerk. Zekering gesmolten. (Fig. 11-1) Netwerkkabel niet correct verbonden. Sluit de schakelaar van het net aan. (Fig. 6) Vochtigheid op de elektronische plaat. Warmte aanbrengen op de plaat.

StoP-bericht op de display van de Programmeur	Slecht geplaatste frontale bedekking. (Fig. 8 en 9) Slecht geplaatste Ananasschaal. (Fig.10)
Knipperende A op de display van de Programmeur	Ga na of het te persen fruit bevroren is. Ga na of er zich schillen hebben opgehoopt op de Ananasschaal. Ga na of de Bollen goed vastgeschroefd zitten. Ga na of de schillen blijven plakken binnen in de Kelken. Wanneer de fruitpers blokkeert: Schakel de machine uit. Plaats een Engelse sleutel van 5mm (bijgeleverd bij de fruitpers, te vinden aan de rechterkant van het voetstuk van de machine (Fig. 21) en draai hem met de klok mee tot de Kelken in een verticale positie staan. Neem de Engelse sleutel weg vooraleer u de machine in werking stelt.
Gebroken Kelken	De hechtmoeren van de Kelken zijn niet goed vastgedraaid. Te veel sluitringen onder de Bollen. Bollen van de Ananasschaal slecht vastgedraaid. Het Mes staat niet juist op zijn plaats. Gebruik geen Donkergrijze Kelken samen in combinatie met de grote, Lichtgrijze Bollen (Ø80). De sinaasappel is te groot of te klein voor het gebruikte set Kelken.
Gebroken Mes	Het Mes is boven zijn as aangebracht. Plaats het Mes op zijn as.
Gebroken Bollen	De Bollen zijn niet goed vastgeschroefd. De hechtmoeren van de Kelken zijn niet goed aangedraaid. Er bevinden zich meer dan twee sluitringen onder elke Bol.
Het fruit wordt niet voldoende uitgeperst	Er bevinden zich geen sluitringen of er moeten sluitringen onder de Bollen worden toegevoegd. Plaats maximaal een sluitringen onder elke Bol.
Het fruit valt van het Toevoerapparaat	De as van het Toevoerapparaat is te droog, u dient hem in te vetten. (Fig. 18)
De Kelken blijven niet in verticale positie stilstaan	Corrigeer de stilstand positie van de Kelken met behulp van de Programmeur. Volg de volgende stappen: - Schakel de machine uit met behulp van de schakelaar aan de achterkant. - Schakel de machine opnieuw aan door tegelijkertijd op de STOP-knop te drukken van de Programmeur. Er verschijnt een nummer van vier cijfers dat maar 3 seconden op de display verschijnt. - Druk op de ON-toets vooraleer de vier cijfers verdwijnen. - Er verschijnt nu een nummer tussen 0 en 9 op de display. Dit nummer geeft een vertraging weer van 1/10 seconde in de beweging van de kelken wanneer de machine wordt stopgezet. - Indien u de kelken voortijdig dient stil te zetten, selecteer dan een lager nummer dan datgene dat initieel wordt weergegeven. - Om het nummer in de programmeur te wijzigen, drukt u op de ON-knop tot er een lager nummer verschijnt dan het initiële nummer. - Ga tenslotte na of de Kelken in hun correcte, verticale positie tot stilstand komen. - Indien nodig, herhaal dit proces dan en selecteer een ander, lager nummer.

Voor twijfels of om een bestelling van onderdelen te plaatsen, dient u het model en het inschrijvingsnummer van uw machine aan te duiden. (Fig.5).

7.4. LIJST VAN ONDERDELEN

Code	Beschrijving
0316000	KOOI FLESSENREK
0316002	BLAD FLESSENREK
0316004	FLESSENREK

Code	Beschrijving
0503010	MAND EN TOEVOERBAAN
0505002G	GRIJS ANANASSCHAAL
0505002R	

Code	Beschrijving
0505003G	MES Z05 GRIJS
0505004G	BOL 80 (LICHTGRIJZE)
0505005G	BOL 67 (DONKERGRIJZE)
0505006G	RODE KELK 90 (LICHTGRIJZE)
0505007G	GROENE KELK 75 (DONKERGRIJZE)
0505010A	MOER KELKEN MET AFDICHTRING
0505012	BOL 54 (ROOD)
0505013	RODE KELK 60 (ROOD)
0505015G	VOLLEDIGE FILTER
0505016-1	RUBBER VERWIJDEREN SCHIL
0505017	PERSKIT Z06 KLEINE
0506010	NETWERKKABEL
0508002	BAKJE INOX Z06
0508008G	SCHAAL VOOR GLAZEN GRIJS
0508009	ROOSTER VOOR GLAZEN
0508013	STEUN RUBBER 85 mm
0508017	RESERVOIR Z06 COMPLEET
0508018	PERSBLAD RESERVOIR Z06
0508019	STEUN RESERVOIR Z06
0508020	FILTER RESERVOIR Z06
0508021	DEKSEL RESERVOIR Z06
0508022	MENGER RESERVOIR Z06
0508023	RESERVOIR Z06
0509001	LADE Z06 COMPLEET
0509001A-1	LADE Z06

Code	Beschrijving
0509B00B	SLANG RVS Z06
0510001	DEKSEL Z06
0510002	DEKSEL GN Z06
10/1/2A	SERIGRAFIE Z06 GRIJS
1011023	PLUG
1408023	SILICONENVOEG
1412002	POORT LINKS
1412003	POORT RECHTS
1605005	AFVOERRUBBER
1702004	ROD BAG
2/13/9	TOMLINSON KRAAN
2/13/9-1	SILICONEN SLUITING KRAAN
2/13/9-2	TOMLINSON KRAAN MOER
210810	AFVOER DRUIPBLAD
210814	MOER M20
210912	STEUN FLESSENREK
210916	DRUPROOSTER BAKJE GN
210917	GEMECHANISEERD BAKJE GN
210931	DEKSEL GN
I-9021-M6	INOX. PLATTE, BREDE SLUITRING M6 DIN-9021
I-934-M6	INOX. MOER M6 DIN-934
V0070	ENGELSE SLEUTEL 5MM
V0133	SLUITRING BOL
V0193	MES BESCHERMING

В целях улучшения качества выпускаемой продукции, компания «ЗУММО ИНОВАСЬОНЕС МЕКАНИКАС С.А.» оставляет за собой право изменять модельный ряд без предварительного уведомления об этом. Поэтому в настоящем руководстве по эксплуатации могут отсутствовать некоторые из последних моделей.

ВАЖНЫЕ ИНСТРУКЦИИ ПО БЕЗОПАСНОСТИ

- Уважаемый покупатель, прежде чем начать эксплуатацию, рекомендуем Вам внимательно ознакомиться с руководством по эксплуатации прибора.
- Оборудование непригодно для установки на открытом воздухе; не допускается установка оборудования там, где оно будет находиться под воздействием прямых солнечных лучей, в местах, не защищенных от атмосферных осадков, а также в тех местах, где используются водяные струи для очистки.
- Для того чтобы избежать риски, любые ремонтные работы должны осуществляться техническим персоналом.
- Мы не несем никакую ответственность, если причиной повреждения является плохое обращение с инструментом или невыполнение инструкций данного руководства.
- При необходимости обратитесь с просьбой о технической помощи на предприятие, являющееся поставщиком прибора; в случае если вы не знаете место его расположения, свяжитесь с заводом (данные представлены в разделе о гарантийном обслуживании).
- Процесс отжима в соковыжималке происходит под большим давлением; по этой причине никогда не кладите руки или посторонние предметы в зону отжима.
- Никогда не оставляйте крепежные гайки чашек или отжимного поддона в ослабленном состоянии; в противном случае это может вызвать серьезные повреждения прибора.
- Будьте особо внимательны с режущим инструментом, избегайте порезов при обращении с ним.
- Всегда отключайте оборудование от электрической сети до проведения процедуры очистки или технического обслуживания.
- Если кабель питания поврежден, он должен быть заменен производителем, службой послепродажного обслуживания или квалифицированным персоналом в данной области для исключения возникновения какой-либо опасности.
- Оборудование не должно быть использовано детьми младше 8 лет или людьми с физическими, сенсорными или психическими ограничениями, недостатком опыта и знаний, если только они не эксплуатируют оборудование под наблюдением взрослых и с получением соответствующих указаний от них. Дети должны находиться под надзором, чтобы удостовериться в том, что они не играют с оборудованием. Очистка и техническое обслуживание, выполняемые пользователем, не должны осуществляться детьми без наблюдения взрослых.
- Прибор разработан для бытового использования и аналогичных целей, например:
  - на кухне для персонала магазинов, офисов и других рабочих помещений.
  - на фермах.
  - для постояльцев в отелях, мотелях и резиденциях.
  - для жилых помещений и комнат в отелях.

ОГЛАВЛЕНИЕ

1. ТЕХНИЧЕСКИЕ ХАРАКТЕРИСТИКИ 90

2. УТИЛИЗАЦИЯ 90

3. УСЛОВИЯ ГАРАНТИИ 91

4. АКСЕССУАРЫ 91

5. ИЛЛЮСТРАЦИИ 136

ОБСЛУЖИВАНИЕ (**A**)

6. ФУНКЦИИ И ОЧИСТКА 93

6.1. НАЧАЛО РАБОТЫ 93

6.2. ПРИОСТАНОВКА РАБОТЫ 93

6.3. ФУНКЦИЯ «СЧЕТЧИК» 93

6.4. ЧИСТКА ПРИБОРА ПОСЛЕ ЭКСПЛУАТАЦИИ 93

6.5. СОВЕТЫ ПО ЭКСПЛУАТАЦИИ 95

6.6. СИСТЕМЫ БЕЗОПАСНОСТИ 95

ТЕХНИЧЕСКОЕ ОБСЛУЖИВАНИЕ (**B**)

7. УСТАНОВКА, НАСТРОЙКА И ТЕХНИЧЕСКОЕ ОБСЛУЖИВАНИЕ ... 97

7.1. МОНТАЖ ПРИБОРА 97

7.2. УХОД 97

7.3. УСТРАНЕНИЕ НЕИСПРАВНОСТЕЙ 97

7.4. СПИСОК ЗАПЧАСТЕЙ 99

1. ТЕХНИЧЕСКИЕ ХАРАКТЕРИСТИКИ

ПОТРЕБЛЕНИЕ ЭЛЕКТРОЭНЕРГИИ (Вт)			275
КОЛИЧЕСТВО АПЕЛЬСИНОВ В МИНУТУ			10
ОБЪЕМ ЗАГРУЗОЧНОГО ЛОТКА (КГ)			1,5 -- **5,5
РАЗМЕРЫ, ВКЛ.ЁМКОСТИ	**ВЫСОТА**	**(мм)**	720
	ШИРИНА	**(мм)**	504
	ОСНОВА	**(мм)**	420
РАЗМЕР ФРУКТОВ Ø (мм)	**ДЛЯ БОЛЬШИХ ЧАШ**	**(Ø 90)**	70-90
	ДЛЯ СРЕДНИХ ЧАШ	**(Ø 75)**	55-75
	***ДЛЯ МАЛЕНЬКИХ ЧАШ**	**(Ø 60)**	45-60
ВЕС (кг) (без упаковки)			54

** Аксессуар не поставляется в данной серии.*
*** Объём представленного лотка.*

2. УТИЛИЗАЦИЯ

Приборы, подлежащие утилизации

Европейский Союз

Этот символ означает, что электрические и электронные приборы перерабатываются отдельно от обычных бытовых отходов. Если Вы хотите избавиться от прибора, не помещайте его в обычный бак для отходов. Для утилизации подобного рода приборов существует специальная система.

Обратитесь в соответствующие службы или в компанию, продавшую Вам данный прибор, за более подробной информацией по сбору и утилизации данного вида отходов.

Должная утилизация подобных приборов вносит вклад в сохранение природных ресурсов (повторное использование материалов) и снижает негативное влияние на окружающую среду и здоровье людей, возникающее в результате неадекватного использования подобных отходов.

Недолжное избавление от отходов может повлечь наложение санкций, в соответствии с национальным законодательством.

Другие страны

Если Вы хотите избавиться от данного прибора, следуйте законодательству и другим нормам, действующим в Вашей стране, в отношении отработавших электрических и электронных приборов.

Упаковка

Избавляясь от подобного рода отходов, учитывайте местные нормы. Рассортируйте материалы, из которых состоит упаковка, и отнесите их в ближайший центр по сбору и утилизации подобных отходов.

3. УСЛОВИЯ ГАРАНТИИ

Для своих машин АО «ZUMMO INNOVACIONES MECÁNICAS S.A.» через свой официальный дистрибутор предоставляет гарантийный срок 3 ГОДА, или 200 тыс. циклов вытяжки, который исчисляется со дня ПЕРЕДАЧИ машины дистрибутору, при условии выполнении следующего требования:

Гарантия покрывает все производственные дефекты или дефекты материалов, из которых изготовлен прибор.
Если во время обычного использования в приборе обнаружился какой-либо дефект, неисправные детали будут предоставлены бесплатно.
Воспользоваться гарантией можно, лишь предъявив оригинал счета на покупку.
Ремонт или замена деталей в течение гарантийного срока не подразумевают продление срока гарантии.
Гарантийный срок для оригинальных запасных частей - 6 месяцев.

Гарантия не покрывает следующее:

Любую неисправность или дефект материалов, не являющиеся производственными.
Любую неисправность, возникшую в результате неправильного монтажа, использования не по назначению, изменения прибора или небрежного отношения к прибору.
Повреждение какой-либо из пластиковых деталей, возникшее в результате использования, например, абразивных чистящих средств.
Работа по замене оплачивается отдельно.
Любую неисправность, вызванную неквалифицированным персоналом или возникшую в результате использования недопустимых материалов.
Неисправности и дефекты, возникшие в результате износа, особенно дефекты:

- 0505016-1 КОРКОСНИМАТЕЛЕЙ

Техническое обслуживание

Для получения консультаций по техническим вопросам рекомендуем связаться с нашим дистрибутором или с компанией «ZUMMO INNOVACIONES MECÁNICAS S.A.» по следующему электронному адресу и телефонам:

E-mail: sat@zummo.es
Телефон: 961 301 246
Факс: 961 301 250

Любой ремонт, произведенный неавторизованными компаниями в течение срока гарантии, ведет к потере права на гарантию.

4. АКСЕССУАРЫ

К модели «Z06» прилагаются три набора аксессуаров для выжимания цитрусовых различных размеров. Всегда используйте набор, соответствующий размеру фруктов, предназначенных для выжимания:

- **a** Чаши и шары темно-серого цвета для фруктов диаметром 55-75 мм. (рис. 15).
- **b** Чаши и шары светло-серого цвета для фруктов диаметром 70-90 мм. (рис. 16).
- **c** Диаметр фрукта 45-60 мм. Соконакопитель, шары, чаши красного цвета, маленькие* (рис. 17).

Всегда используйте один и тот же нож и соконакопитель, вне зависимости от набора.
ВНИМАНИЕ: Никогда не используйте одновременно аксессуары из разных наборов.

(*) Не поставляются в данной серии.

Обслуживание

6. ФУНКЦИИ И ОЧИСТКА

- Прежде чем начать процедуру по очистке соковыжималки, рекомендуется выключить оборудование через основной выключатель.
- Не допускается мыть соковыжималку под прямой струей воды и/или водой под высоким давлением.
- Рекомендуется проведение хотя бы одной ежедневной очистки деталей участка отжимки (чаш, шаров, лотка отжимки, фильтра, резака и листа), выполняя инструкции по очистке.
- Продуктом, который производится с помощью соковыжималки, является цитрусовый сок с pH 4,5; данный пищевой продукт не является потенциально опасным.

6.1. НАЧАЛО РАБОТЫ

- Прибор подсоединён к сети, на его дисплее отображаются числа от **1** до **50** или буква «**C**». Число означает количество апельсинов, предназначенных для выжимания, а буква «**C**» означает, что прибор будет работать непрерывно в течение приблизительно 30 минут.
- Нажимайте последовательно кнопку «**SELECT**» от 1 до 50 раз в зависимости от количества апельсинов, которое бы Вы хотели выжать. Затем на дисплее появится буква «**C**» (1, 2, 3.....48, 49, 50, C, 1, 2, 3 ….). Если кнопка «**SELECT**» удерживается в нажатом положении более 3 секунд, число будет уменьшаться.
- Повторяйте данную операцию до тех пор, пока нужное вам количество не появится на дисплее.
- Выбранное количество остаётся в памяти прибора даже после его выключения, вплоть до введения нового числа.
- После нажатия кнопки «**ON**», прибор начнёт выжимание указанного количества апельсинов. На дисплее всё время будет отображаться оставшееся число апельсинов, предназначенных для выжимания. Для повторения операции достаточно ещё раз нажать кнопку «**ON**». Чтобы остановить процесс нажмите кнопку «**STOP**».

6.2. ПРИОСТАНОВКА РАБОТЫ

Во время работы прибора нажмите кнопку «**StoP**». На дисплее появится «**0**», и прибор остановится, как только чаши окажутся в вертикальном положении. Затем на дисплее появится число, соответствующее количеству апельсинов, которое Вы ввели ранее.

6.3. ФУНКЦИЯ «СЧЕТЧИК»

Если Вы хотите знать общее количество выполненных ***циклов****, убедитесь, что прибор выключен, а затем нажмите кнопку «**STOP**». Через несколько секунд на дисплее появится число. Учитывайте тот факт, что счётчик нового прибора уже показывает 400-500 выполненных шагов.

Дисплей может отображать только пять цифр, поэтому максимальное количество циклов –99 999. Если Вы хотите знать, сколько раз обнулялся счётчик, отключите прибор от сети, а затем подсоедините его вновь, одновременно нажимая кнопку «**STOP**». Число, появившееся на дисплее, будет равно количеству обнулении счётчика.

(Цикл**= завершённый маневр по выжиманию одного фрукта)*

6.4. ЧИСТКА ПРИБОРА ПОСЛЕ ЭКСПЛУАТАЦИИ

Рекомендуется проводить ежедневную чистку выжимной зоны.

- Остановите работу прибора нажатием кнопки «**StoP**» перед началом чистки. Таким образом, детали, подлежащие чистке, остановятся в наиболее удобном положении для их демонтажа

и последующего установления на место. Никогда не останавливайте работу прибора при помощи основного выключателя.
Иначе прибор может остановиться в положении, наименее удобном для проведения вышеупомянутых операций, что также может повлечь поломку деталей вследствие неправильного обращения с ними.

- Отключите прибор от сети (рис. 6). Дисплей погаснет.
- Снимите переднюю крышку соковыжимающего устройства и вымойте её, используя влажную салфетку и мягкое моющее средство. **ВНИМАНИЕ: никогда не используйте средства, содержащие абразивы, для чистки крышки.**
- Извлеките соконакопитель и нож, отвинтив гайки консолей соконакопителя, горизонтально вытягивая его наружу. Никогда не извлекайте соконакопитель, держась за нож.
- Отвинтите **шары**, расположенные внутри **соконакопител**я (рис. 15. 16). Под каждым шаром находятся уплотнительные кольца (рис. 22). **Не потеряйте их!** Для мытья этих деталей Вы можете использовать посудомоечную машину. Будьте предельно осторожны с ножом, чтобы предотвратить любые несчастные случаи (рис. 3).
- Освободите обе чаши, постепенно отвинчивая крепёжные гайки. Слегка надавливая на них, потяните чаши на себя. Теперь можете извлечь чаши из прибора.
- Вымойте каплесборник серый. Никогда не мойте каплесборник серый (Код. 0508008G) в посудомоечной машине или в слишком горячей воде (максимальная температура воды – 40°C). в случае деформации под воздействием тепла, гарантия, будут отклонены.
- Вымойте контейнеры для отходов.
- Вымойте поверхность прибора, используя тот же самый мыльный раствор.

Монтаж

1 Установите на место шары в соконакопитель. Убедитесь, что уплотнительные кольца находятся на месте.

2 Установите нож на соконакопитель, обе детали одновременно в соответствующие пазы (рис. 12). Убедитесь, что нож встал на своё место (рис. 13). Завинтите крепёжные гайки на соконакопителе.

Внимание:
- Никогда не монтируйте нож после установления соконакопителя на место.
- Убедитесь, что коркосниматели расположены правильно на ноже (рис. 19, 20)

3 Установите чаши на свои места, хорошо затянув крепёжные гайки.

4 Установите на место переднюю крышку соковыжимающего устройства, поместив её в специальные пазы, расположенные по обе стороны передней крышки прибора. Убедитесь, что крышка встала на своё место (рис. 8, 9).

5 Установите каплесборник и контейнеры для отходов.

Перед тем как вновь начать пользоваться прибором, убедитесь, что:

- Соконакопитель и нож находятся на своих местах, их крепёжные гайки хорошо затянуты.
- Нож находится в горизонтальном положении, хорошо зафиксирован на своём месте в передней крышке прибора.
- Крепёжные гайки чаш хорошо затянуты.
- Шары и чаши соответствуют размеру фруктов, предназначенных для выжимания (см. раздел «Аксессуары»).

Если нож, соконакопитель, шары или чаши расположены неправильно, они, а также сам прибор могут быть повреждены во время работы.

Чистка загрузочного бункера

Приподнимите загрузочный бункер, потянув его вверх. Верхняя часть прибора будет полностью открыта.
Вымойте загрузочный бункер, а затем поместите его на место, в соответствующие пазы (рис. 14).

6.5. СОВЕТЫ ПО ЭКСПЛУАТАЦИИ

- Старайтесь подбирать апельсины, подходящие по размерам для чаш. Иначе, если фрукт окажется слишком большим для используемого набора, то велика вероятность того, что во время процесса отжима может быть задета корка фрукта. Масло, содержащееся в корке, попадет в сок, придавая ему характерный горьковатый привкус.
- Для получения как можно большего количества сока следите, чтобы чаши не были слишком большими для апельсинов, предназначенных для выжимания.
- По окончании рабочего дня, отключайте прибор от сети (рис. 6).

6.6. СИСТЕМЫ БЕЗОПАСНОСТИ

В приборе предусмотрены различные системы безопасности:

1. В случае если передняя крышка соковыжимающего устройства расположена неправильно, и её крепления находятся не на своих местах, на дисплее будет отображаться надпись «**StoP**» до полного устранения неполадки (рис. 8, 9), все кнопки остаются заблокированными.
2. В случае если соконакопитель и нож расположены неправильно, а крепёжные гайки не затянуты, прибор не функционирует, на дисплее отображается надпись «**StoP**» (рис. 10).
3. Если по какой-либо причине во время работы прибор оказался заблокирован, спустя несколько секунд автоматически останавливается двигатель прибора, а на дисплее высвечивается «**A**» до тех пор, пока причина блокировки не будет устранена.
4. Прибор оснащен системой термозащиты двигателя. В случае если прибор перенагревается во время работы, система приостанавливает работу прибора, а на дисплее появляется надпись «**StoP**». В этом случае необходимо дать двигателю охладится в течение пяти минут. Надпись «**StoP**» на дисплее сменится на число, соответствующе количеству апельсинов, введённое Вами ранее. Убедитесь, что вентиляционные решётки прибора свободны.
5. Если на дисплее не отображается никакого сообщения, скорее всего, причиной является перепад или отсутствие напряжения в сети. Убедитесь, что в сети есть напряжение и что предохранитель в порядке. Обратите внимание, что должно быть два предохранителя (рис. 11): один для непосредственного использования, второй – запасной.

Техническое Обслуживание

7. УСТАНОВКА, НАСТРОЙКА И ТЕХНИЧЕСКОЕ ОБСЛУЖИВАНИЕ

- Необходимо подключать соковыжималку к электросети с заземлением, чтобы исключить поражение людей или повреждение оборудования возможными электрическими разрядами.
- После завершения процесса установки соковыжималки доступ к розетке будет свободным. Не разрешается использование удлинителей, переходников и тройников.

7.1. МОНТАЖ ПРИБОРА

- Примите во внимание, что прибор весит 50 кг. Рекомендуем перемещать прибор вдвоём. Самый лучший способ перемещения прибора – это приподнять его одной рукой снизу с задней части и другой рукой снизу за соконакопитель (рис. 4).
- Поместите прибор на прочную и устойчивую поверхность.
- Убедитесь, что напряжение и частота, используемые прибором, соответствуют параметрам вашей электросети. (См. информацию на идентификационном ярлыке, рис. 5).
- Используйте розетку с заземляющим контактом с дифференциальной защитой (0,03 А). Не подключайте к розетке другие приборы. Используйте её исключительно для соковыжималки.
- Перед тем, как включить прибор, протрите все детали, которые окажутся в непосредственном контакте с соком (чаши, соконакопитель, шар, нож, фильтр, передняя крышка соковыжимающего устройства).
- Подсоедините прибор к сети (рис. 6). Если на дисплее (рис. 7) не появится никакой надписи, то это может означать отсутствие напряжения в сети. В этом случае, убедитесь, что штепсельная вилка правильно подключена к розетке и что в сети есть напряжение. Как только данная проблема будет решена, на дисплее появится одно из следующих сообщений: «**StoP**», «**un número**», «**C**».
- В случае появления на дисплее надписи «**StoP**» запуск прибора невозможен, т.к. этому препятствует система безопасности. В этом случае, убедитесь, что:

  a Передняя крышка соковыжимающего устройства размещена правильно, крепления находятся на своих местах (рис. 8, 9);
  b Соконакопитель и нож расположены правильно, крепёжные гайки туго затянуты (рис. 10).

- В случае появления на дисплее надписей «**un número**» или «**C**», прибор готов к использованию в обычном режиме.

7.2. УХОД

Регулярно смазывайте вал лопасти подающего механизма (рис. 18). Используйте пищевые смазки.
Каждый раз после выжимания 150 000 циклов необходимо производить смазку внутренних деталей прибора (направляющих), а также заменять пружины и проводить общую тщательную чистку.

7.3. УСТРАНЕНИЕ НЕИСПРАВНОСТЕЙ

Неисправность	Причина/Решение
Дисплей не включается	Отсутствие напряжения в сети. Расплавился предохранитель (рис. 11-1). Плохо подсоединен шнур. Проверьте выключатель (рис. 6). Влага в электронной пластине. Высушите.

Сообщение «StoP» на дисплее	Неправильно установлена передняя крышка соковыжимающего устройства (рис. 8,9). Неправильно установлен соконакопитель (рис.10)
На дисплее мигает «A»	Проверьте, не заморожен ли выжимаемый фрукт. Проверьте, не попали ли корки в соконакопитель. Проверьте, хорошо ли закреплены шары. Проверьте, не остаются ли корки в чашах. Если прибор заблокирован: Выключите прибор. Воспользуйтесь шестигранным ключом «Allen» 5 мм (прилагается к прибору, находится в правой части основания прибора). Вставьте ключ в отверстие на правой боковой стороне прибора (рис. 21) и поворачивайте его по часовой стрелке до тех пор, пока чаши не достигнут вертикального положения. Уберите ключ на место, прежде чем включить прибор.
Движение чаш	Плохо затянуты крепёжные гайки чаш. Лишние уплотнительные кольца под шарами. Неправильно закреплены шары в соконакопителе. Неправильно расположен нож. Не используйте чаши темно-серого цвета с большими шарами светло-серого цвета (Ø80). Апельсин слишком большого или слишком маленького размера для используемого набора.
Движение ножа	Нож расположен неправильно. Закрепите нож в пазе.
Движение шаров	Плохо закреплены шары. Плохо затянуты крепёжные гайки чаш. Под каждым из шаров более чем два уплотнительных кольца.
Недостаточный отжим фруктов	Отсутствие уплотнительных колец или необходимость добавления уплотнительных колец под шары. Поместите два (но не более) уплотнительных кольца под каждый шар.
Фрукты выпадают из лопасти подающего механизма.	Вал лопасти подающего механизма нуждается в смазке. Смажьте вал (рис. 18).
Чаши не останавливаются в вертикальном положении	Отрегулируйте положение чаш при помощи кнопок дисплея: - Выключите прибор при помощи выключателя на задней панели. - Подсоедините прибор вновь, одновременно нажимая кнопку «STOP». На дисплее появится четырёхзначное число, которое исчезнет через 3 секунды. - Нажмите кнопку «ON» до того, как исчезнет четырёхзначное число. - На дисплее появится число от 0 до 9. Данное число означает 1/10 секунды задержки движения чаш, когда прибор останавливается. - Если необходимо остановить чаши до установленного времени, выберете число, меньшее по значению, чем число, которое появилось изначально. - Чтобы изменить число удерживайте кнопку «ON» до тех пор, пока не появится число, меньшее по значению. - Убедитесь, что чаши остановились в правильном вертикальном положении. - Если необходимо, повторите процедуру, выбирая каждый раз число, меньшее по значению, чем предыдущее.

При возникновении любых вопросов по работе или техническому устройству, а также при заказе запасных частей, указывайте модель и серийный номер Вашего прибора (рис. 5).

7.4. СПИСОК ЗАПЧАСТЕЙ

Код	Описание
0316000	БУТЫЛОЧНАЯ КЛЕТЬ
0316002	БУТЫЛОЧНЫЙ ПОДДОН
0316004	ПОДСТАВКА ДЛЯ БУТЫЛОК
0503010	КОРЗИНА И ЖЁЛОБ ДЛЯ АПЕЛЬСИНОВ
0505002G	СОКОНАКОПИТЕЛЬ СЕРЫЙ
0505002R	СОКОНАКОПИТЕЛЬ СЕРЫЙ
0505003G	НОЖ Z05 СЕРЫЙ
0505004G	ШАР 80 (СВЕТЛО-СЕРОГО)
0505005G	ШАР 67 (ТЕМНО-СЕРОГО)
0505006G	ЧАША 90 (СВЕТЛО-СЕРОГО)
0505007G	ЧАША 75 (ТЕМНО-СЕРОГО)
0505010A	СОЕДИНИТЕЛЬНАЯ ГАЙКА, ЧАШИ
0505012	ШАР 54 (КРАСНЫЙ)
0505013	ЧАША 60 (КРАСНЫЙ)
0505015G	ФИЛЬТР ПОЛНЫЙ
0505016-1	КОРКОСНИМАТЕЛЬ
0505017	КОМПЛЕКТ ОТЖИМНОЙ МАЛЕНЬКАЯ Z06
0506010	ШНУР ПИТАНИЯ
0508002	КОНТЕЙНЕР НЕРЖАВЕЮЩАЯ СТАЛЬ Z06
0508008G	КАПЛЕСБОРНИК СЕРЫЙ
0508009	РЕШЁТКА, КАПЛЕСБОРНИК
0508013	РЕЗИНОВАЯ ОПОРА 85 мм
0508017	РЕЗЕРВУАР Z06 В СБОРЕ
0508018	ВИЖИМНОЙ ПОДДОН РЕЗЕРВУАР Z06
0508019	КРОНШТЕЙН РЕЗЕРВУАРА Z06
0508020	РЕЗЕРВУАР ФИЛЬТР Z06
0508021	КРЫШКА РЕЗЕРВУАРА Z06
0508022	ВСТРЯХИВАТЕЛЬ РЕЗЕРВУАРА Z06

Код	Описание
0508023	РЕЗЕРВУАР Z06
0509001	ЯЩИК Z06 В СБОРЕ
0509001A-1	ЯЩИК Z06
0509B00B	РУЧКА ИЗ НЕРЖАВЕЮЩЕЙ СТАЛИ Z06
0510001	КРЫШКА Z06
0510002	КРЫШКА GN Z06
10/1/2A	ТРАФАРЕТ Z06 СЕРЫЙ
1011023	ТАПÓN
1408023	ПРОКЛАДКА СИЛИКОНОВАЯ
1412002	ДВЕРЦА ЛЕВАЯ
1412003	ДВЕРЦА ПРАВАЯ
1605005	РЕЗИНОВАЯ ТРУБКА ДЛЯ СЛИВА
1702004	СТЕРЖЕНЬ ПОДУШКИ БЕЗОПАСНОСТИ
2/13/9	КРАН TOMLINSON
2/13/9-1	СИЛИКОНОВАЯ ЗАЩЕЛКА КРАНА
2/13/9-2	ГАЙКА КРАН TOMLINSON
210810	СЛИВ ПОДДОНА КАПЕЛЬНОГО
210814	ГАЙКА M20
210912	КРОНШТЕЙН ПОДСТАВКИ ДЛЯ БУТЫЛОК
210916	РЕШЕТКА ЧАША GN
210917	ЧАША GN МЕХАНИЗИРОВАННЫЙ
210931	КРЫШКА GN
I-9021-M6	ШАЙБА, ПЛОСКАЯ, ШИРОКАЯ, НЕРЖАВЕЮЩАЯ СТАЛЬ, M6 DIN-9021
I-934-M6	ГАЙКА НЕРЖАВЕЮЩАЯ M6 DIN-934
V0070	КЛЮЧ ALLEN 5 мм
V0133	ШАЙБА ШАР
V0193	ЗАЩИТНОЕ УСТРОЙСТВО НОЖ

Ürünlerini geliştirmek üzere sürekli bir çaba içerisinde bulunan ZUMMO INNOVACIONES MECÁNICAS S.A., önceden bir uyarı yapmaksızın makinelerde değişiklik yapma hakkını saklı tutar, bu sebeple bu kılavuz kitapçık son ürün güncellemelerini içermiyor olabilir.

ÖNEMLİ GÜVENLİK TALİMATLARI

- Sayın Müşteri: Meyve kez kullanmadan önce bu kılavuzda yer alan talimatları dikkatlice okuyunuz.

- Makine dış ortamlarda değil; Biz doğrudan güneş ışığına maruz veya hava koşullarından korumalı değildir yerlerde ve su jetleri temizlik için kullanılan ortamlarda yerleştirin olmamalıdır.

- Riskleri önlemek için bütün onarımlar teknik personel tarafından yapılmalıdır.

- ZUMMO makinenin uygunsuz kullanımından veya bu kılavuzda yer alan talimatları uygulamamaktan kaynaklanan zararlardan sorumlu değildir.

- Makinenizi tedarik eden dağıtım şirketinden teknik destek almalısınız, yerleştirememeniz durumunda fabrika ile iletişime geçiniz (Bilgiler kapağında almaktadır garanti).

- Makine çalışırken büyük çapta basınç oluşturur, bu sebeple ellerinizi veya başka objeleri sıkıştırma alanına sokmayın. (Res. 1)

- Kaplar üzerindeki sıkıştırma vidalarının veya sıkma tepsisinin sıkı olduğundan daima emin olun, aksi halde makineye ciddi zarar verilebilir. (Res. 2)

- Zarar görmemek için Bıçağı tutarken özellikle dikkat edin.

- Temizlik veya bakımdan önce daima elektrik makineyi kesmek.

- Kordon bir tehlikeyi önlemek amacıyla, imalatçı tarafından benzer satış sonrası servis ve sonrasında kalifiye eleman değiştirilmelidir hasar görürse.

- Uygun gözetim sağlanmadığı veya talimatlar verilmediği takdirde cihaz fiziksel, duyusal veya zihinsel yetenekleri sınırlı olan ya da bilgisi veya deneyimi olmayan kişiler (çocuklar dahil) tarafından kullanılmamalıdır. Cihaz ile oynamadıklarından emin olmak için çocuklar sürekli gözetim altında olmalıdır.

- Bu cihaz evde kullanım ve benzeri kullanımlar için tasarlanmıştır, örneğin:

  -Mağaza, ofis veya diğer iş yerlerinde çalışanlar için mutfak alanları.
  -Çiftlik evleri.
  -Otel, motel ve diğer ev tipi kuruluşlardaki misafirler.
  -Otel odaları gibi konaklama ortamları.

Mevcut Manuel: *http://www.zummocorp.com/manuales/z06.pdf*

INDEKS

1. TEKNİK BİLGİLER 102

2. ATIK VE GERİ DÖNÜŞTÜRÜLEBİLİRLİK 102

3. GARANTİ 103

4. AKSESUARLAR 103

5. FOTOĞRAFLAR 136

HİZMET KILAVUZU (**A**)

6. FONKSİYONLAR VE TEMİZLİK 105

6.1. BAŞLATMA 105

6.2. DURDURMA 105

6.3. SAYAÇ FONKSİYONU 105

6.4. TEMİZLEME 105

6.5. KULLANIM ÖNERİSİ 106

6.6. EMNİYET SİSTEMLERİ 107

BAKIM KILAVUZU (**B**)

7. KURULUM, PROGRAMLAMA VE BAKIM 109

7.1. KURULUM 109

7.2. BAKIM 109

7.3. ZARAR TEŞHİSİ 109

7.4. BİLEŞENLER LİSTESİ 110

1. TEKNİK BİLGİLER

GÜÇ TÜKETİMİ (W)		275
DAKİKADA PORTAKAL		10
BESLEME KAPASİTESİ (kg.)		1.5 - **5.5
KAPLI BOYUTLAR	**YÜKSEKLİK (mm)**	720
	EN (mm)	504
	DERİNLİK (mm)	420
FRUIT SIZE Ø (mm)	**BÜYÜK BARDAKLAR (Ø 90)**	70-90
	NORMAL BARDAKLAR (Ø 75)	55-75
	***KÜÇÜK BARDAKLAR (Ø 60)**	45-60
NET AĞIRLIK (kg.) (without packaging)		54

** Standart modele dahil olmayan aksesuar.*
*** Ekran kutusu kapasitesi.*

2. ATIK VE GERİ DÖNÜŞTÜRÜLEBİLİRLİK

Kullanılan Ekipman

Avrupa Birliği

Bu sembol elektrik ve elektronik parçaların genel evsel atık gibi atılamayacağını gösterir. Bu ekipmanı atmak isterseniz, günlük çöp kovanızı kullanmayın! Bu ürünler için özel bir toplama sistemi mevcuttur.

Bu ürünlerin toplanması ve geri dönüştürülmesi için daha fazla bilgi edinmek için, yerel toplama hizmetiniz, atık yok etme kontrolcüsü veya size ürünü satan satıcı ile iletişime geçin.

Ürünü doğru bir şekilde yok ederek, atılan ürünün yanlış muamelesinden geçerek doğal kaynakların (materyallerin dönüştürülmesi) korunmasına ve çevre ve insan sağlığı üzerindeki olası zararlı etkilerini engellemeye yardımcı olursunuz.

Bu atığın yanlış bir şekilde ortadan kaldırılması ulusal yönetmelik gereğince cezaya sebep olabilir.

Avrupa Birliği Ülkeleri Haricindeki Ülkeler

Bu ürünü atmak istiyorsanız, bu işlemi mevcut ulusal yönetmelik gereğince veya ilgili elektrik ve elektronik ekipman atığı için ülkenizdeki diğer yönetmelikler uyarınca gerçekleştirin.

Paketleme

Paket atığı için bu atık için mevcut yönetmelikleri göz önünde bulundurun.
Farkı atık malzemelerini paketlerden ayırın ve en yakın atık toplama merkezine gönderin.

3. GARANTİ

ZUMMO INNOVACIONES MECÁNICAS S.A., aşağıdaki şartlar uyarınca resmi dağıtımcısı aracılığıyla makinelerinin dağıtımcıya teslimatından itibaren 3 YIL süre için veya 200,000 sıkma döngüsü için garanti vermektedir:

Bu garanti bütün malzemeleri ve üretim hatalarını kapsamaktadır.
Garanti süresi içinde normal kullanım sırasında herhangi bir hata bulunması halinde, kusurlu parçalar ücretsiz olarak değiştirilir.
Garanti süresi içinde makine parçalarının onarımı veya değişimi garanti süresinin uzatılması anlamına gelmez.
Garanti yalnızca orijinal satış faturasının sunulması ile geçerli olur.
Orijinal parçalar altı aylık garanti kapsamındadır.

Bu garanti şunları kapsamaz

Doğrudan üretim veya malzemeden kaynaklanmayan bütün zararları,
Yanlış kurulumdan, kötüye kullanımdan, uygunsuz kullanımdan, değişikliklerden, kazalardan veya ihmalden kaynaklanan bütün zararları,
Yanlış yıkamadan kaynaklanan aşınmış parçalar,
Bu garanti kapsamında olmayan işçilik,
Yetkisiz elemanın veya materyallerden kaynaklanan bütün zararlar,
Eskimeden kaynaklanan kusurlar, bireysel olarak aşağıdaki parça:

- 0505016-1 KABUK ÇIKARAN BANTLAR

Teknik Yardım

Garanti kapsamında karşılaşılan zararlar durumunda, birimi tedarik eden Yetkili Satıcı ile iletişime geçmenizi veya Zummo'yu aşağıdaki numaradan aramanızı tavsiye ederiz:

E-posta: sat@zummo.es
Tel:+34.96.1301246
Faks:+34.96.1301250

Garanti süresi boyunca Zummo'nun kabul izin vermediği bütün onarımlar garantinin derhal sona ermesine neden olur.

4. AKSESUARLAR

Makinenin sıkmak istediğiniz meyvenin boyutuna göre kullanmak üzere farklı Bardak, Top ve Meyve Sınıflandırıcı sıkma setleri mevcuttur.

a 55 ila 75 mm çaplı meyveler için Koyu renkli Bardaklar ve Toplar (Res. 15).
b 70 ila 90 mm çaplı meyveler için açık gri renkli Bardaklar ve Toplar (Res. 16).
c (İsteğe bağlı). 45 ila 60 mm çaplı meyveler için küçük kırmızı bardaklar ve toplar. (Res. 17).

Sıkma seti kullanımına bakmaksızın, Bıçak daima aynı olacaktır
DİKKAT!: Farklı setlerin parçalarını karıştırmayın.

Hizmet Kilavuzu

6. FONKSİYONLAR VE TEMİZLİK

- Temizleme işlemlerine başlanmadan önce makinenin ana şebekeden kapatılması önerilir.
- Su jetleri ve/veya yüksek basınçlı su kullanarak makineyi yıkamayın.
- Meyve suyu sıkma bölgesindeki parçaların (kaplar, sıkma topları, damlama tepsisi, filtre, bıçak ve kapak), aşağıdaki temizleme talimatlarına uyularak en azından günde bir kere temizlenmesini öneririz.
- Makinenin sağladığı ürün, 4,5 pH seviyesi olan narenciye suyudur, bu değer potansiyel olarak tehlikeli besim maddesi olarak kabul edilmez.

6.1. BAŞLANGIÇ

- Makine açıldığında, ekranda ya **1** ile **50** arasında bir sayı ya da **C** harfi görülecektir. Sayı sıkılacak olan meyve sayısını gösterirken, **C** harfi makineyi yaklaşık 30 dakika sürekli olarak sıkma ayarına getirmektedir.
- Sıkılacak portakalın sayısını belirlerken sayıyı artırmak için **SEÇ** (***SELECT***) butonuna arka arkaya basın (**C'**harfini takiben 1'den 50'ye kadar; 1,2,3,.....48,49,50,C,1,2,3.....). Alternatif olarak, **SEÇ** (***SELECT***) butonuna 2 saniye basılı tutun, sayı azalacaktır. İstenen sayıyı görüntülemek için devam edin.
- Bu işlemi istenen sayıya ulaşıncaya kadar sürdürün.
- Bir miktar belirlendiğinde işlem başlar, makine bu bilgiyi yeni bir seçim yapılıncaya kadar (makine kapansa dahi) saklar.
- Panel üzerindeki **ON** butonuna basıldığında, makine ekranda görüntülenen portakal adedini sıkacaktır. İşlem devam ederken kalan sıkılacak meyvelerin sayısı ekranda görüntülenecektir. İşlemi tekrarlamak isterseniz ON butonuna basın. İşlemi durdurmak için **DURDUR (STOP)** butonuna basın.

6.2. DURDURMA

Makine çalışırken **StoP** butonuna basın. Ekranda bir **0** görüntülenecek ve makine kapların dikey pozisyona erişmesi sonucunda duracaktır. Daha sonra erkân önceki yapılan seçim sayısını gösterir.

6.3. SAYAÇ FONKSİYONU

Gerçekleştirilen toplam ***döngü**** sayısını bilmek istiyorsanız, makine çalışmıyorken **STOP** butonuna basın, böylece ekranda bu sayı birkaç saniyeliğine görüntülenecek. Bütün makinelerin kalite kontrol testi için minimum 400 ila 500 tamamlanan döngü görüntüleyeceğini unutmayın.

Ekran beş hane ili sınırlıdır, yani maksimum 99,9999 döngüsü görüntülenebilmektedir. Ancak sayacın devrettiği sayıyı bilmek istiyorsanız, güç anahtarını kullanarak makineyi kapatın, tekrar **STOP** butonuna basılı tutarak makineyi açın. Ekranda görülen sayı sayacın devrettiği sayıdır.

(Döngü** = bir parça meyvenin sıkılmasındaki bütün adımlar seti.)*

6.4. MAKİNEYİ TEMİZLEME

Makinenin sıkma alanları ve parçaları günlük olarak temizlenmelidir.

- Makine çalışıyorsa, Programcıyı daima alttaki **STOP** butonundan durdurun. (Kesinlikle şebeke girişlerini kullanarak makineyi kapatmayın.) Bu talimata uymamak makinenin temizliği engelleyen bir durumda durmasına, ayrıca yavaş çalışma dolayısıyla da parçaların kırılmasına neden olur.
- Makine durmuşken, bir önceki adımı müteakip GÜÇ ANAHTARINI kullanarak makinenin BAĞLANTISINI KESİN. (Res. 6). Dijital selektör ekranı da kapanır.

- Kapağı çıkarın ve nemli bir bez ile temizleyin. **(DİKKAT!: KESİNLİKLE çizebilecek ürünler kullanmayın).**
- Tepsi ve Bıçak sıkıştırma somunlarının vidaları çıkarılarak ve yatay olarak dışarıya doğru çekilerek çıkarılır. (kesinlikle bıçağı çekerek seti çıkarmayın). Ayrıca **Topları** veya meyveleri **sıkıcıyı** tutan tepsinin içindeki eğik başlı sıkacakların vidalarını çıkarın (Res. 15 & 16); her birinin altında bir pul bulunmalıdır (Res. 22), **Onları kaybetmemeye dikkat edin!** Bu parçalar bulaşık makinesine konulabilir veya elde temizlenebilir. Bıçak çok keskin olduğundan ve yaralanmalara sebebiyet verebileceğinden BIÇAĞA ÖZELLİKLE DİKKAT EDİN (Res. 3)
- Kapları çıkarırken, sıkıştırma vidalarını biraz gevşetmenizi ve dışarı doğru çekmenizi tavsiye ediyoruz; böylece serbest kalacak ve kolayca çıkacaklardır.
- UYARI! GRİ DAMLAMA TEPSİSİNİ (Ref. 0508008G) sıcak su ile veya 40ºC üzerinde bir ısıda bulaşık makinesinde yıkamayın. Damlama tepsisinin deforme olması halinde garanti kapsamında olmayacaktır.

Montaj

Her şey yıkandıktan sonra aşağıdaki şekilde yeniden yerleştirin:

1 Topların üzerindeki vida sıkacağı tutan tepsidedir. Pulların önceden doğru yere konulduğundan ve topların düzgün bir şekilde sıkıştırıldığından emin olun.
2 Kauçuk bıçak bantlarının uygun bir şekilde yerinde olduğunu kontrol edin. **Bu seti makineni üç miline aynı anda monte edin**. (Res. 12). **Kesinlikle bıçağı tepsi üzerine sonradan monte etmeyin!!** Alt kısmına temas ettiğinde, bıçağın gelen kısmını ön kılavuza yerleştirin. (Res. 13).
3 Kapları millere yerleştirin ve sıkıştırma somunlarıyla sıkıştırın.
4 Kapak, kıskaçları her iki tarafta yuvalarına yerleştirilerek monte edilir (kıskaçların yuvalara tam olarak oturduğundan emin olun). (Res. 8 y 9)

Makineyi çalıştırmadan önce;

- Tepsi ve bıçağın tam olarak yerine yerleştirilip vidalandığını,
- Bıçağın yerine yatay pozisyonda yerleştirilip yerleştirilmediğini,
- Kapların üzerindeki somunların tam olarak sıkıştırıldığını,
- Doğru top ve kap setlerinin kullanıldığını kontrol edin (“aksesuarlar” başlıklı bölüme bakınız).

Tepsi, toplar veya kapların yerine tam olarak yerleşmemesi halinde bu parçalar ve makinenin iç parçaları zarar görebilir. (garanti kapsamında bulunmayan problemlerin nedeni operatör tarafından yapılan hatalar olmalarıdır).

Yükleyiciyi Temizleme

Yükleyiciyi yukarı kaldırın, makinenin üstünde tamamen kapaksız kalınca kolayca çıkacaktır. Temizledikten sonra ilgili boşluklara bacaklarını yerleştirerek monte edin. (Res. 14)

6.5. KULLANIM TAVSİYESİ

- Sıkmak istediğiniz meyve boyutu için daima doğru Top, Bardak ve Meyve Sınıflandırıcı sıkma setlerini kullandığınızdan emin olun. Sıkılacak meyve kullanılan sıkma kiti için çok büyük veya çok küçük olursa meyve suyunun kalitesi düşebilir, meyve suyunda acı bir tada neden olabilir.
- Huni Meyve Sınıflandırıcısı sıkılacak meyve boyutuna göre uygun olarak seçilmelidir. Meyvelerin Meyve Sınıflandırıcısı için çok büyük olması halinde meyve Bardağa düşmeyecektir.
- Kullanılmadığı zaman makineni kapatılmasını öneriyoruz (Res. 6)

6.6. EMNİYET SİSTEMLERİ

Makinenin farklı emniyet sistemleri bulunmaktadır:

1 Kapak yuvasına kıskaçlarıyla beraber tam olarak düzgün bir şekilde yerleştirilmemişse (Res. 8 & 9), ekranda (dur) **StoP** mesajı görüntülenir ve butonlar yanıt vermez.

2 Sıkıcıyı tutan tepsi ile bıçağın düzgün bir şekilde yerine yerleşmemesi ve somunların sıkıştırılmaması halinde, makine çalışmayacak ve ekranda **StoP** yazısı görüntülenecektir (Res. 10)

3 Herhangi bir nedenle çalışma esnasında makine bloke olursa, birkaç saniye sonra motor otomatik olarak durur ve bloke olma durumu yok edilinceye kadar ekranda yanıp sönen bir **A** yazısı görüntülenir.

4 Makine motorunda termal koruma sistemi mevcuttur. Aşırı ısınma durumunda, makine durur ve ekranda **StoP** yazısı görünür. Bu durumda ısının düşmesi için yaklaşık beş dakika bekleyin, bu arada **StoP** yazısı yerine son seçim görüntülenir.
Havalandırma delilerinin tıkanmamış olduğunu kontrol edin.

5 Ekranda hiçbir mesaj yoksa, elektrik kaynağı yok demektir. Şalterin açık olup olmadığını ve elektrik sigortasının atıp atmadığını kontrol edin. Bakınız iki farklı sigorta mevcuttur. (Res.11): birinci sigorta atabilecek bir sigortayken, ikinci sigorta yedek sigortadır.

Bakim Kilavuzu

7. KURULUM, PROGRAMLAMA VE BAKIM

- Elektrik çarpması ve ekipman hasarı olasılıklarının önüne geçmek için makine topraklanmalıdır.
- Nihai kurulum konumundan prize kolaylıkla erişilebilmelidir. Uzatma kabloları, adaptörler veya çoklu prizlerin kullanılmasına izin verilmez.

7.1. KURULUM

- Dikkat! Makinenin ağırlığı 50 kg'dır. Makine taşınırken daima iki kişi ile taşınmalıdır. Makineyi en iyi kaldırma yöntemi bir el ile makinenin arka alt kısmından, diğer el ile Sıkma Tepsinin altından tutmaktır.(Res. 4)
- Makineyi sağlam ve sabit bir temele koyun.
- Makine geriliminin ve frekansının elektrik kurulum değerlerinizle eşleştiğinden emin olun. (Res. 5)
- Etkili toprak bağlantısı bulunan bir elektrik prizi kullanın. (0.03A). Bu priz yalnızca meyve suyu sıkma makinesi tarafından kullanılmalıdır. Diğer cihazları bu prize takmayın.
- Makineyi çalıştırmadan önce, meyve ile temas edecek bütün makine parçalarını (Bardağı, Topu, Bıçağı, Sıkacak Tepsisini, Filtre Tepsisini, Filtreyi ve Ön Kapağı) yıkayın.
- Güç anahtarını açın (Res. 6) ekranda hiçbir mesaj görünmezse (Res. 7), az elektrik var demektir. Bu durumda makineyi aktif bir prize taktığınızdan ve şalterin açık olduğundan emin olun. Bu problem çözüldüğünde aşağıdaki üç mesajdan birisi görüntülenir: **(Dur) StoP**, **bir Numara**, **C**
- Ekranda **StoP** mesajının görüntülenmesi halinde sistem engellediğinden dolayı makine çalıştırılamaz. Bu durumda aşağıdaki noktaları kontrol edin:

    a Kapak yuvaların içine yerleştirilmiş kıskaçlarıyla birlikte düzgün bir şekilde yerinde mi (Res. 8 & 9)
    b Sıkıcıyı tutan tepsi ile bıçak sıkıştırıcı vidalarıyla birlikte yerinde mi. (Res. 10)

- Ekranda bir sayının veya **C** harfinin görüntülenmesi halinde, makine normal çalışmaya hazırdır.

7.2. MAKİNE BAKIMI

Makinenin gerektirdiği tek bakım tampon milini periyodik olarak yağlamaktır.(Res. 18). Daima gıda ürünlerine uygun yağ kullanın.
İç makine Bakımı: Her 150,000 döngüden sonra, iç makine kılavuzları ve rehberleri ve yayları yağlanmalı ve tamamen temizlenmelidir.

7.3. ZARAR TEŞHİSİ

Sorun	Nedeni ve/veya Çözümü
Ekran ışığı yanmıyor	Elektrik kaynağı yok. Sigorta attı. (Res. 11-1) Güç kablosu düzgün bir şekilde bağlanmamış. Gücü açın. (Res. 6) Elektrik panelde nemlenme. Karta kuru ısı tedarik edin.
Ekranda StoP yazısı görünüyor	Kapak tam olarak yerleşmemiş (Res. 8 & 9) Sıkacağı tutan tepsi yerinden çıkmış. (Res.10)

Ekranda A harfi yanıp sönüyor	Donmuş portakalların sıkıldığını kontrol edin. Kabukların sıkacağı tutan tepsi üzerinde birikip birikmediğini kontrol edin. Topların gevşetilip gevşetilmediğini kontrol edin. Kabukların kapların içinde sıkışıp sıkışmadığını kontrol edin. Makineyi bloke Makineyi bloke olmaktan çıkarmak için, ızgaranın sağında bulabileceğiniz 5 mm Allen anahtarı kullanın. Sağ yan deliğe yerleştirmek için, (Res. 21) makine kapalıyken kaplar yukarı çıkıp makine bloke olmaktan kurtulana kadar anahtarı saat yönünde çevirin. DİKKAT: Makinenin bağlantısını yapmadan önce, anahtarın yerinden çıkarıldığından emin olun.
Kaplar kırılıyor	Kaplar üzerindeki somunlar tam olarak yerleştirilmemiştir. Topların altında pulların fazla gelmesi. Sıkacağı tutan tepsi üzerindeki toplar gevşektir. Bıçak doğru olarak yerleştirilmemiştir. Koyu renkli kapların Açık renkli toplarla birlikte yerleştirilmediğini kontrol edin (Ø80). Portakallar ya çok küçüktür ya çok büyüktür.
Bıçak kırılıyor	Bıçak mil üzerine yerleştirilmiştir.
Toplar kırılıyor	Toplar gevşektir. Kaplar üzerindeki somunlar doğru olarak yerleştirilmiştir. Her topun altına ikiden fazla pul yerleştirilmiştir.
Portakallar tam olarak sıkılmıyor	Top altındaki pullar kayıptır. Portakal kabukları çok incedir; topun altına maksimum bir pul yerleştirin.
Portakallar çarktan dışarı çıkıyor	Tampon mili çok kurudur, yağlayın. (Res. 18)
Makine dikey pozisyonda kaplarda birlikte durmuyor	Durma noktasını elektrik panelden değiştirmek için uygulanması gereken işlem aşağıdaki gibidir: - Makinenin bağlantısını arkadaki anahtardan kesmek. - STOP'a basıldığında aynı anda tekrar bağlamak. Ekranda dört haneli sayılar görünür. - Dört haneli sayılar ekrandayken, (3 saniye görüntülenir) ON butonuna basın. - 0 ila 9 arasında bir sayı ekranın sol üstünde görüntülenir. Gösterilen sayı makinenin çalışmayan geçikmiş saniyesinin onuna denk gelir. - Makineyi durdurmak isterseniz, ekranda gösterilenden başka bir alt sayı seçmelisiniz. - Bu numarayı değiştirmek için, ON (sayı ekranın solunda gösterilirken) butonuna basın, sayı değişecektir. Bu numarayı hatırlamak üzere elektroniği etkin kıldıktan sonra 5 saniye beklemeniz gerekmektedir (ekranda merkezde seçilen portakal sayısı ile eşleşen bir sayı görüntülenir). - Belirlenmeyen noktanın doğru nokta olduğunu doğrulayın. Değilse, işlemi başka bir değerle tekrarlayın.

Herhangi bir öneri veya yedek parça talebi için makinenizin modelini ve seri numarasını belirtmeniz gerekir. (Res. 5).

7.4. BİLEŞENLER LİSTESİ

Kod	Açıklama
0316000	ŞİŞE YUVASI
0316002	ŞİŞE TEPSİSİ
0316004	ŞİŞELİK
0502A00B	KOMPAKT ÖN KAPAK
0503010	KOVA VE BESLEYİCİ RAMPA
0505002G	SIKACAK TEPSİSİ (GRİ)
0505002R	SIKACAK TEPSİSİ (KIRMIZI)
0505003G	BIÇAK Z05 (GRİ)

Kod	Açıklama
0505004G	BİLYA 80 (AÇIK GRİ)
0505005G	BİLYA 67 (KOYU GRİ)
0505006G	KAP 90 (AÇIK GRİ)
0505007G	KAP 75 (KOYU GRİ)
0505010A	SIKIŞTIRMA SOMUNU FASTENING NUT WITH RAKED JOINT
0505012	BİLYA 54 (KIRMIZI)
0505013	KAP 60 (KIRMIZI)
0505015G	KOMPAKT FİLTRE

Kod	Açıklama
0505016-1	KABUK ÇIKARICI BANTLAR
0505017	SIKACAK SETİ Z06 KÜÇÜK
0506010	GÜÇ KORDONU
0508002	Z06 PASLANMAZ ÇELİK KOVA
0508008G	GRİ DAMLAMA TEPSİSİ
0508009	DAMLAMA IZGARASI
0508013	KAUÇUK MONT (85mm)
0508017	TANK Z06 BÜTÜN
0508018	TEPSİSİ TANK Z06
0508019	Z06 TANK YERİ
0508020	Z06 TANK FİLTRE
0508021	Z06 TANK KAPAĞI
0508022	Z06 TANK BOŞALTICI
0508023	TANK Z06
0509001	ÇEKMECE Z06 BÜTÜN
0509001A-1	ÇEKMECE Z06
0509B00B	KABİN KANALI Z06
0510001	KAPAK Z06
0510002	KAPAK GN Z06
10/1/2A	Z06 GRİ SERİGRAFİ

Kod	Açıklama
1011023	FİŞ
1408023	SİLİKON CONTA
1412002	SOL KAPI
1412003	SAĞ KAPI
1605005	SIZDIRMAZ CONTA
1702004	YÜZÜK ÇANTA
2/13/9	TOMLINSON MUSLUK
2/13/9-1	SİLİKON MUSLUK TIPASI
2/13/9-2	SOMUN TOMLINSON MUSLUK
210810	SIZDIRMAZ DAMLAMA TEPSİSİ
210814	SOMUN M20
210912	ŞİŞELİK YERİ
210916	HAVALIK KOVA GN
210917	MEKANİZE KOVA GN
210931	KAPAK GN
I-9021-M6	DÜZ PUL M6 DIN-9021
I-934-M6	PASLANMAZ ÇELİK ALTIGEN SOMUN M6 DIN-934
V0070	ALLEN ANAHTARI 5MM
V0133	SIKACAK TEPSİSİ PULU
V0193	BIÇAK KORUYUCUSU

إرشادات مهمة للسلامة

- عزيزي الزبون: قبل البدء باستخدام هذا الجهاز إقرأ جيدا التعليمات الواردة في دليل الاستخدام
- الآلة ليست مؤهلة للتركيب في الخارج؛ لا ينبغي تعريضها لأشعة الشمس المباشرة، كما لا ينبغي وضعها في أماكن غير محمية من العوامل المناخية وفي بيئات تستعمل فيها مضخات مائية من أجل التنظيف.
- لتفادي الأخطار، يجب أن تُجرى إصلاحات الجهاز من قبل مستخدمين فنيين.
- لن نتحمّل أية مسؤولية إذا كان سبب الأذى الذي يصيب الأشخاص أو الجهاز هو سوء استخدام الجهاز أو عدم اتباع الإرشادات الواردة في هذا الدليل.
- اِطلبوا خدمة الدعم الفني من الشركة التي زوّدتكم بالجهاز؛ في حال عدم العثور عليها، اتّصِلُوا بالمصنع (البيانات على الصفحة الأولى من هذا الدليل).
- إن جهاز العصير تُولّد ضغطاً كبيراً عند العصير؛ لهذا عليكم أن تجتنبوا إدخال يديكم أو أي شيء آخر في المكان المخصص للعصر.
- ولا تتركوا براغي تثبيت الأكواب أو صينية العصير رخوة؛ وإلا فستسبّب في أضرار جسيمة للجهاز.
- يجب الاحتياط بشكل خاص من السكينة لأنها قد تتسبّب لكم في بعض الإصابات خلال مناولتها.
- ينبغي دائما فصل الآلة عن التيار الكهربائي قبل الشروع في تنظيفها أو صيانتها
- في حال كان كابل التغذية تالفا، ينبغي استبداله من قبل المصنع، من خلال خدمة ما بعد البيع أو بواسطة موظفين مؤهلين وذلك تفاديا للخطر.
- لا ينبغي استعمال الجهاز من قبل الأطفال الصغار دون 8 سنوات أو من قبل أشخاص لديهم قدرات بدنية أو حسية أو عقلية منخفضة، أو يفتقدون للخبرة والمعرفة، إلا في حال حصولهم على إرشادات أو إشراف. ينبغي مراقبة الأطفال للتأكد من عدم لعبهم بالجهاز. لا ينبغي القيام بعمليات التنظيف والصيانة الخاصة بالمستخدم من قبل الأطفال دون مراقبة.
- تم تصميم هذا الجهاز لاستخدامه في التطبيقات المنزلية والمماثلة: على سبيل المثال:

-يستعمل في المطبخ من قبل الموظفين، وفي المكاتب وبيئات العمل الأخرى؛
في المنازل الموجودة في المزارع؛
لنزلاء الفنادق والموتيلات وفي اي مكان سكني؛
للنزلاء وما شابه في غرف الفنادق.

الفهرس

1. **المعلومات التقنية** 114

2. **النفايات و إعادة تأهيل الجهاز** 114

3. **الضمان** 115

4. **اكسسوارات الجهاز** 115

5. **صور** 136

دليل الخدمة (**A**)

6. **مهام وتنظيف** 117

1.6 - التشغيل 117

2.6 - إيقاف الجهاز 117

3.6 - دور العداد 117

4.6 - تنظيف الجهاز 117

5.6 - نصائح الاستخدام 118

6.6 - أنظمة الحماية 119

دليل الصيانة (**B**)

7. **التركيب والبرمجة والصيانة** 121

1.7 - التركيب 121

2.7 - صيانة الجهاز 121

3.7 - تحديد الأعطال 121

4.7 - لائحة المكونات 122

1. البيانات التقنية

الاستهلاك (الواط)		275
برتقالات في الدقيقة		10
سعة وحدة التغذية (كلغ.)		1,5-5,5**
المقاييس بما فيها الحاويات	**العلو (ملم.)**	720
	العرض (ملم.)	504
	عمق (ملم.)	420
حجم الفاكهة قطر (ملم)	**أكواب كبيرة (قطر 90)**	70-90
	أكواب متوسطة (قطر 75)	55-75
	***أكواب صغيرة (قطر 60)**	45-60
الوزن (كلغ) (بدون تلفيف)		54

* الإكسسوار لا يُورّد مع الجهاز.
** سعة سلّة العرض.

2. النفايات و إعادة تأهيل الجهاز

الأجهزة المُعطّلة

الاتحاد الأوربي

يفيد هذا الرمز أنه لا ينبغي الإلقاء بالأجهزة الكهربائية أو الإلكترونية التي تحمله مع النفايات المنزلية العادية. إذا رغبتم في الإلقاء بهذا الجهاز، لا تستخدموا حاوية النفايات العادية !هناك نظام خاص لتجميع مثل هذه المنتجات.

للحصول على المزيد من المعلومات بخصوص نقطة تجميع هذا النوع من المنتجات وإعادة تدويرها، اتصلوا بخدمة النفايات البلدية أو المكلف بتدبير النفايات أو الموزع الذي اشتريتم الجهاز منه.

إذا تخلّصت من الجهاز المعطل بشكل صحيح فإنك ستساعد على حماية الموارد الطبيعية (استعادة المواد) والحد من الآثار السلبية المحتملة على البيئة وصحة الأشخاص بسبب المعالجة الخاطئة للمنتج في نهاية دورة حياته.

قد يترتب عن التخلص الخاطئ من هذا المنتج بعض العقوبات، بمقتضى التشريع الوطني.

دول أخرى غير منتمية للاتحاد الأوربي

إذا أردتم التخلص من هذا المنتج فافعلوا ذلك بمقتضى التشريع الوطني المعمول به أو بمقتضى قوانين أخرى معمول بها في بلدكم تتعلق بالتصرف في نفايات الأجهزة الكهربائية والإلكترونية المستعملة.

التلفيف

للتخلص منه يجب أن تأخذوا بعين الاعتبار القوانين المحلية الخاصة بمعالجة هذا النوع من النفايات. افصلوا مكونات النفايات المختلفة للتلفيف وسلّموها لأقرب مركز نفايات انتقائي.

3. الضمان

تضمن شركة ZUMMO INNOVACIONES MECÁNICAS S.A. من خلال موزعها الرسمي الأجهزة لمدة 3 سنوات أو 200.000 دورة عصر، تبدأ منذ تاريخ تسليمها من قبل الموزع، حسب الشروط التالية:

يغطي هذا الضمان كل عيوب المواد أو التصنيع.
إذا ظهر أي عيب في الجهاز خلال استخدامه العادي خلال مدة الضمان فإن القطع التالفة ستُعوّض بدون مقابل.
لا يسري الضمان إلا إذا تم تقديم فاتورة الشراء الأصلية.
لا يترتب عن إصلاح الجهاز أو تعويض بعض قطعه خلال فترة الضمان تمديد لفترة الضمان.
إن قطع الغيار الأصلية مضمونة لمدة 6 أشهر.

هذا الضمان لا يغطي

أي عطب لم يترتب مباشرة عن عيب في التصنيع أو في المواد.
أي عطب ناتج عن سوء التثبيت أو سوء الاستخدام أو التعديل أو الحوادث أو الإهمال.
خدش في أي قطعة من القطع البلاستيكية بسبب استخدام عناصر من شأنها خدش تلك العناصر، مثل ليفة تنظيف خشنة.
اليد العاملة المرتبطة بالإصلاح ليست مشمولة بهذا الضمان.
أي عطب ناتج عن مستخدمين أو مواد غير مُعتمدة.
العيوب الناجمة عن التآكل بسبب الاستخدام؛ وخصوصاً العناصر التالية:

- 0505016 الحلقة المطاطية لاستخراج القشرة.

المساعدة التقنية

لأي استشارة تقنية يُستحسن الاتصال بموزعكم العادي أو بشركة Zummo عن طريق:

البريد الإلكتروني: sat@zummo.es
الهاتف: 961.301.246
فاكس: 961.301.250

أي إصلاح خلال فترة الضمان لم يُرخَّص من قبل Zummo سيؤدي تلقائياً إلى إلغاء هذا الضمان.

4. اكسسوارات الجهاز

يتوفر موديل Z06 على ثلاث مجموعات للعصر تصلح لعصر حوامض ذات أحجام مختلفة. استخدوا دائماً مجموعة العصر الملائمة لقطر الفاكهة المرغوب في عصرها:

a قطر الفاكهة يتراوح ما بين 55 و 75ملم. مجموعة كريات وأكواب ذات لون رمادي قاتم (الصورة15).
b قطر الفاكهة يتراوح ما بين 70 و 90ملم. مجموعة كريات وأكواب ذات لون رمادي فاتح (الصورة16).
c قطر الفاكهة يتراوح ما بين 45 و 60ملم. مجموعة أكواب وكريات صغيرة* ذات لون أحمر (الصورة17).

يجب استخدام نفس السكينة وصينية العصر، بصرف النظر عن مجموعة العصر التي يتم تركيبها.
تحذير!: لا تستخدموا عناصر مجموعات عصر مختلفة في ذات الوقت.

(*) غير مُزوّدة مع الجهاز

دليل الخدمة

6. مهام وتنظيف

- يُنصح بإطفاء الجهاز بواسطة زر التشغيل العام قبل الشروع في عملية التنظيف.
- لا تغسلوا الجهاز بواسط شطفها مباشرة بالماء و/أو الماء المضغوط.
- ننصح بغسل قطع منطقة العصر (الأكواب والكريات وصينية العصر والمرشح والشفرة والواجهة) على الأقل مرة في اليوم، مُتّبعين في ذلك إرشادات التنظيف.
- إن المنتج الذي يعطيه الجهاز هو عصير حوامض ذي درجة حموضة تقدّر ب 4,5، لذا فإنه لا يُعتبر غذاءً ينطوي على أي خطر محتمل.

1.6 - التشغيل

- بعد توصيل الجهاز سيظهر على الشاشة رقم من **1** إلى **50** أو حرف **C**. يشير الرقم إلى عدد البرتقالات التي سيتم عصرها، أما حرف **C** فيعني أن الجهاز سيعصر البرتقال بدون انقطاع لمدة 30 دقيقة تقريباً.
- حسب كمية البرتقال التي ترغبون في عصرها، اِضغطوا بشكل متقطع على زر **SELECT**، وسيبدأ الرقم الذي يظهر على الشاشة في الارتفاع من 1 إلى 50 وبعد ذلك سيظهر حرف .**C** (1، 2، 3، 48، 49، 50 ،C، 1، 2، 3...) أما إذا ضغطتم باستمرار على **SELECT** خلال أزيد من 3 ثوانٍ فإن العدد سيبدأ في الانخفاض.
- أنجِزُوا هذه العملية إلى أن يظهر العدد المرغوب فيه.
- بعد انتقاء العدد المرغوب فيه وإنجاز العملية، سيبقى هذا العدد في ذاكرة الجهاز حتى وإن فصلتم الكهرباء عن الجهاز إلى أن تنتقوا عدداً آخر.
- بضغطكم على زر **ON** بنظام البرمجة سيتم عصر عدد البرتقالات المُبيّن على الشاشة وسيظهر عدد البرتقالات التي لم تُعصر بعد. إذا رغبتم في تكرير العملية يكفي الضغط على الزر **ON**. لإيقاف العملية إضغطوا على الزر **STOP**.

2.6 - إيقاف التشغيل

إضغطوا على الزر **StoP** عندما يكون الجهاز مُشغّلاً. سيظهر على الشاشة الرقم **0** وسيتوقف الجهاز عندما يصبح الكوبان في وضع عمودي. بعد ذلك سيظهر على الجهاز العدد الذي تم انتقاؤه من قبل.

3.6 - وظيفة العداد

إذا رغبتم في معرفة مجموع ***الخطوات**** المُنجّزة، يجب أن يكون الجهاز متوقفاً تماماً، بعد ذلك يجب الضغط على الزر**STOP** وسيظهر على الشاشة ذلك العدد بعد بضع ثوانٍ. تجدر الإشارة إلى أن عدد الخطوات ينحصر ما بين 400 و 500في كل الأجهزة عندما تخرج من المصنع.

إن أقصى عدد يظهر على الشاشة يتكون من خمسة أرقام، لذا فإن أقصى عدد يمكن عرضه من الخطوات هو 99 999؛ ومع ذلك يمكنكم معرفة عدد دورات العداد عن طريق فصل الكهرباء عن الجهاز وتوصيله من جديد مع الضغط في ذات الوقت على الزر **STOP**. إن الرقم الذي سيظهر على الشاشة هو عدد دورات العداد.

** (**خطوة** =عملية عصر كاملة لبرتقالة واحدة)*

4.6 - تنظيف الجهاز

ننصح بتنظيف منطقة العصر يومياً.

- أوقفوا الجهاز عن طريق الضغط على زر **StoP** الخاص بنظام البرمجة قبل الشروع في تنظيف الجهاز. بهذا الشكل ستأخذ القطع المراد تنظيفها وضعاً يسهّل عليكم استخراجها وتعويضها. تفادوا إيقاف الجهاز بواسطة قاطع الكهرباء الرئيسي. في حال عدم اتباع هذه التوصية فإن الجهاز قد يتوقف في وضع يعقّد هذه العملية، مما من شأنه أن يتسبب في كسر بعض القطع بسبب مناولتها بشكل خاطئ.
- افصلوا سلك كهرباء الجهاز عن مأخذ الكهرباء. (الصورة 6). ستنطفئ شاشة نظام البرمجة.
- اِسحبوا ونظّفوه بواسطة خرقة مبللة بمحلول صابون محايد تحذير**!**: لا تستخدموا أية منتجات من شأنها أن تخدش غطاء الواجهة.

- اسحبوا صنية العصر والسكينة عن طريق فك براغي محاور صينية العصر مع الجذب أفقياً نحو الخارج. لا تسحبوا الطقم عن طريق الجذب من السكينة.
- فكوا الكرتان الموجودتان بداخل صينية العصر (الصورة 15-16) .ستجدون تحت كل كرة حلقة (الصورة 22) انتبهوا جيداً لكي لا تضيعوها! يمكنكم استخدام آلة غسل الأواني لتنظيف هذه القطع. انتبهوا جيداً أثناء مناولة السكينة لأنها قد تصيبكم بجروح. (الصورة 3).
- اِسْحَبُوا الكوبين عن طريق فك براغي التثبيت بعض الشيء والاستناد إليها مع الجذب نحو الخارج. سينفصل الكوبان ويصبح بالإمكان سحبهما بسهولة.
- الصينية الرمادية الخاصة بالأكواب (المرجع 0508008G) نظراً لكونها مصنوعة من بلاستيك يذوب بفعل الحرارة فإنه لا يمكن تعريضها لدرجة حرارة تفوق 40 درجة مائوية، لهذا يجب تفادي غسلها بالماء الساخن أو في آلة غسل الأواني، وفي حالة تلفها بفعل الحرارة فإن الضمان سيصبح لاغياً.
- اغسلوا الحاويات
- نظفوا واجهة الجهاز بنفس محلول الصابون.

التركيب

1 أديروا الكرتان لتثبيتها في صينية العصر وتأكدوا من تثبيت الحلقات المعدنية مسبقاً.
2 ثبتوا السكينة على صينية العصر وأدخلوا القطعتين في محوريهما في الوقت ذاته (الصورة 12) وتأكدوا من أن السكينة يوجد بداخل الدليل الموجود على واجهة الجهاز (الصورة 13). شدوا براغي تثبيت صينية العصر.
تحذير:
- لا تركّبوا السكينة فوق صينية العصر بعد إدخال الصينية في محوريها.
- تأكدوا من أن القطع المطاطية لاستخراج القشرة مُثبّتة جيداً على السكينة.(الصورة 19 و 20).
3 ثبتوا الكوبين في محوريهما وشدوا براغي التثبيت بإحكام.
4 ثبتوا الغطاء بإدخال مشابِكه في الأخدودين الموجودين على جانبي واجهة الجهاز. تأكدوا من أن أخدودا المشابك مثبتة في مكانها. (الصورة 8 و 9)
5 ضعوا الصينية الخاصة بالأكواب والحاويات في مكانها.

قبل إعادة تشغيل الجهاز تأكدوا من أن:

- صينية العصر والسكينة مثبتة بإحكام ومشدودة بواسطة البراغي الخاصة بها.
- أن السكينة توجد في وضع أفقي وأنها مثبتة في الدليل الموجود على واجهة الجهاز.
- أن براغي تثبيت الأكواب مشدودة جيداً.
- أن نوع الكريات والأكواب مناسب لحجم الفاكهة المرغوب في عصرها (الرجاء قراءة باب" الإكسسوارات").

وفي الحالة التي لا تكون فيها السكينة أو صينية العصر أو الكريات أو الأكواب غير مثبتة جيداً في الجهاز فإن القطع المذكورة والجزاء الداخلي قد تتعرض للتلف عند تشغيل جهاز العصر.

تنظيفقطعة التحميل

اِجْذِبُوا قطعة التحميل نحو الأعلى. عندها سيبقى سقف الجهاز مكشوفاً بالكامل.
نظفوا قطعة التحميل وضعوها على سقف الجهاز عن طريق تثبيت سيقانها في الثقوب المُعدّة لذلك (الصورة 14)

5.6 - نصائح الاستخدام

- تأكد من أن البرتقالات تدخل بشكل جيد في الكؤوس التي اخترتها للقيام بعملية العصر، لأنه في كان الكأس صغيراً فإنه سيؤثر على جودة و نوعية العصير المستخرج و يمكن أن يصبح العصير ذا نكهة مرة.
- للحصول على أكبر كمية ممكنة من العصير، يجب أن لا تكون الكؤوس أكبر من البرتقالات المستعملة
- عندما ينتهي يوم العمل اِطفؤوا الجهاز بواسطة زر الكهرباء. (الصورة 6)

6.6 -أنظمة الحماية

يتوفر الجهاز على العديد من نظم للآمان:

1 إذا لم يكن غطاء الواجهة مثبتاً بإحكام بحيث تكون مشابكُه مثبتة بداخل الأخاديد جيداً، (الصورتان 8 و 9) ستظهر على شاشة العرض كلمة **StoP** وستتوقف الأزرار عن الاستجابة.

2 إذا لم يتم تثبيت صينية العصر والسكينة بإحكام وكانت براغيها رخوة، فلن تتمكنوا من تشغيل الجهاز وسيظهر على الشاشة كلمة **StoP**. (الصورة 10)

3 إذا تعرقلت حركة الجهاز أثناء عمله لأي سبب من الأسباب، فإن المحرك سيتوقف عن العمل بعد بضع ثوانٍ وسيبدأ حرف **A** في الوميض على الشاشة في انتظار إزالة سبب العرقلة.

4 يتوفر الجهاز على نظام حماية حرارية في المحرك؛ بفضل هذا النظام، يتوقف الجهاز في حالة ارتفاع درجة حرارته وتظهر كلمة **StoP** على الشاشة. في هذا الحالة يتعين الانتظار لمدة خمس دقائق حتى تنخفض درجة الحرارة؛ بعد ذلك ستختفي كلمة **StoP** من الشاشة وسيظهر مكانها آخر عدد تم انتقاؤه. تأكدوا من أن شبكات التهوية خالية من أية عوائق.

5 إذا لم يظهر أي إشعار على شاشة الجهاز فإن ذلك قد يكون راجعاً لانعدام التيار الكهربائي. تأكدوا من أن الزر الكهربائي مُشغّل وأن مُنصهر الأمان الخاص بسلك التغذية الكهربائية غير تالف. لاحظوا أن هناك مُنصهران، (الصورة 11) رقم 1هو الذي قد يتعرض للتلف، أما رقم 2 فهو للاحتياط.

دليل الصيانة

7. التركيب والبرمجة والصيانة

- من الضروري توصيل الماكنة بالأرض لتجنيب الأشخاص خطر الصعق الكهربائي أو إتلاف المعدات.
- يجب أن يكون مأخذ الكهرباء في مكان يسهل الوصول إليه بعد الانتهاء من تثبيت الجهاز. يُمنع استخدام أسلاك الامتداد أو وصلات مُهايئة أو مآخذ متعددة.

1.7 - التركيب

- تحذير !يزن الجهاز 50 كيلوغرام. لنقل الجهاز من مكان إلى آخر ننصح بمناولته من قبل شخصين. أفضل طريقة لنقل الجهاز هي الإمساك به بيد واحدة من تحت مؤخرة الجهاز وباليد الأخرى من تحت صينية العصر. (الصورة 4)
- ثبتوا الجهاز على قاعدة قوية وثابتة بشكل كافٍ.
- تأكدوا من أن جهد الجهاز وتردّده يتماشيان مع شبكتكم الكهربية. راجعوا لوحة التسجيل. (الصورة 5)
- استخدموا مأخذاً مُزوداً بتأريض ناجع محمي بواسطة قاطع دارة تفاضلي ذي مقاومة 0,03 أمبير واستخدموا المأخذ لتشغيل الجهاز حصرياً. لا توصلوا أجهزة أخرى بنفس المأخذ.
- قبل تشغيل الجهاز يتعين تنظيف القطع التي ستلامس العصير (الأكواب، صينية العصر، الكرة، السكينة، المرشح وغطاء الواجهة).
- شغّلوا الزر الكهربائي. (الصورة 6) إذا لم يظهر أي نص على الشاشة (الصورة 7) فإن السبب هو انعدام التيار الكهربائي؛ في هذه الحالة يتعين التأكد من توصيل سلك الجهاز بمأخذ للتيار وأن الزر الكهربائي مُشغّل. بعد تصحيح المشكل سيظهر على الشاشة أحد النصوص التالية: **StoP**، رقم، C
- إذا ظهرت على الشاشة كلمة **StoP** فإن الجهاز لن يعمل نظراً لأن نظام الأمان يحول دون ذلك. في هذه الحالة تحققوا من أن:

  a غطاء الواجهة مثبت بإحكام، بحيث تكون مشابكُه مثبتة بداخل الأخاديد جيداً. (الصورة 8 و9)
  b صينية العصر والسكينة مثبتتان بإحكام وبراغي التثبيت مشدودة جيداً. (الصورة 10)

- إذا ضهر على الشاشة رقم أو حرف C فإن الجهاز يكون مستعداً للعمل بصفة عادية.

2.7 -صيانة الجهاز

يجب تزييت محور قطعة التزويد بالفاكهة. (الصورة 18) استخدموا دائماً شحماً صالحاً للاستخدام الغذائي.
بداخل الجهاز يتعين تزييت الدلائل وتعويض الزنبركات والتنظيف جيداً كل 150.000 عملية.

3.7 - تحديد الأعطال

العطب	السبب و/أو الحل
شاشة نظام البرمجة لا تشتعل	ليس هناك كهرباء. المُنصهر تالف. (الصورة11 -1) سلك الكهرباء غير مثبت جيداً. شغّلوا زر الكهرباء. (الصورة 6) اللوحة الإلكترونية مُبلّلة. يجب تعريض اللوحة الإلكترونية لحرارة جافة.
توجد كلمة StoP على شاشة نظام البرمجة	لوحة الواجهة غير مثبتة جيداً. (الصورة 8 و9) صينية العصر غير مثبتة جيداً. (الصورة 10)

وميض إشارة A على شاشة نظام البرمجة	تأكدوا من أن الفاكهة التي تعصرونها ليست مُجمّدة. تأكدوا من أن القشرة ليست متراكمة في صينية العصر. تأكدوا من أن الكرتان مشدودتان بإحكام. تأكدوا من أنه لا توجد قشرة عالقة بداخل الأكواب. إذا تعرقلت حركة جهاز العصر: أطفِئُوا الجهاز. أدخلوا مفكاً سداسياً من عيار 5 ملم. (يُزوّد مع جهاز العصر، وستجدونه على الجهة اليمنى لقاعدة الجهاز) في الثقب الموجود في الجانب الأيمن للجهاز (الصورة (21 وأديروه في اتجاه عقارب الساعة إلى أن يصبح الكوبان في وضع عمودي. إسحبوا المفتاح السداسي قبل تشغيل الجهاز.
كسر في الأكواب.	ثبراغي تثبيت الأكواب غير مشدودة جيداً. فرط الحلقات المعدنية تحت الكريات. كريات صينية العصر غير مشدودة بإحكام. السكينة ليست مُثبتة جيداً. لا تستخدموا الأكواب الرمادية القاتمة مع الكريات الرمادية الفاتحة الكبيرة (قطر 80). البرتقالة أكبر أو أصغر بكثير من حجم مجموعة الأكواب المستخدمة.
كسر في السكّينة	تم تثبيت السكّينة فوق محورها. أدخلوا السكّينة في محورها.
كسر في الكريات	الكريات ليست مُثبتة بإحكام. أن براغي تثبيت الأكواب غير مشدودة جيداً. هناك أزيد من حلقتين معدنيتين تحت كل كرة.
الفاكهة لا تُعصر بما فيه الكفاية	غياب حلقات معدنية أو ضرورة إضافة حلفات معدنية تحت الكريات. ضعوا حلقة واحدة على الأكثر تحت كل كرة.
الفاكهة تنطلق نحو الأعلى من قطعة التزويد بالفاكهة	محور قطعة التزويد بالفاكهة جاف؛ ضعوا عليه بعض الشحم. (الصورة 18)
الأكواب لا تتوقف في الوضع العمودي	صححوا وضعية توقف الأكواب عن طريق استخدام نظام البرمجة. اتبعوا الخطوات الآتية: - اقطعوا الكهرباء عن الجهاز عن طريق الزر الخلفي. - أشعلوا الجهاز من جديد مع الضغط في ذات الوقت على زر STOP على نظام البرمجة. سيظهر على الشاشة عدد يتكون من أربعة أرقام لمدة لا تزيد عن 3 ثوانٍ. - اضغطوا على زر ON قبل اختفاء الارقام الأربعة - سيظهر على الشاشة عدد يتراوح ما بين 0 و9. يمثل هذا العدد 10/1 ثانية تأخير في حركة الأكواب عندما يتوقف الجهاز. - إذا رغبت في توقيع الأكواب قبل الوقت المُحدّد، انتقوا عدداً أقل من العدد المعروض على الشاشة. - لتغيير العدد في نظام البرمجة اضغطوا على زر ON إلى أن يظهر عدد أقل من العدد السابق. - وأخيراً تأكدوا من أن الأكواب تتوقف في الوضع العمودي الصحيح. - عند الضرورة كرروا العملية عن طريق اختيار رقم أصغر.
لأي استفسار أو طلب قطع الغيار يتعين ذكر الموديل ورقم لوحة الجهاز (الصورة 5).	

4.7 -لائحة المكونات

الرمز	الوصف
0505002G	صينية عصيررمادية
0505002R	صينية عصير أحمر
0505003G	سكينة Z05 رمادية
0505004G	كرة 80 (لون رمادي فاتح)
0505005G	كرة 67 (لون رمادي قاتم)

الرمز	الوصف
0316000	قفص زجاجي
0316002	وعاء زجاجي
0316004	زجاجة
0502A00B	واجهة كاملة M2003
0503010	سلة ودليل الفواكه

الرمز	الوصف
0510001	Z06 سدادة
0510002	GN Z06 سدادة
10/1/2A	طبع بشاشة حرارية Z06 رمادي
1011023	قابس
1408023	مجموعة السيليكون
1412002	باب ايسر
1412003	باب ايمن
1605005	مطاط المَصرَف
1702004	طارة كيس صغير
2/13/9	صنبور تومليسون
2/13/9-1	سدادة السيليكون للصنبور
2/13/9-2	صمولة صنبور تومليسون
210810	مخرج وعاء التقطير
210814	M20 صمولة
210912	دعامة القارورة
210916	شبكة GN غطاء
210917	ميكانيكي GN غطاء
210931	GN سدادة
I-9021-M6	M6 DIN-9021 عريضة مسطحة للصدأ مقاومة حلقة
I-934-M6	M6 DIN-934 . صمولة مُسَدَّسة الشكل غير قابلة للصدأ أو التأكسد
V0070	5MM مفك الين
V0133	حلقة إضافية للكرة

الرمز	الوصف
0505006G	كرة 90 (لون رمادي فاتح)
0505007G	كوب 75 (لون رمادي قاتم)
0505010A	برغي الكوب مع وصلة
0505012	كرة 54 (أحمر)
0505013	كرة 60 (أحمر)
0505015G	مرشح كامل
0505016	حلقة مطاطية لاستخراج القشرة
0505017	Z06 تشكيلة العصارة صغير
0506010	سلك الكهرباء
0508002	حاوية مقاومة للصدأ Z06
0508008G	صينية خاصة بالأكواب رمادية
0508009	شبكة لوضع الأكواب
0508013	دعامة مطاطية 85 ملم.
0508017	Z06 خزان كامل
0508018	Z06 خزان صينية عصير
0508019	Z06 دعامة الخزان
0508020	Z06 خزان تصفية
0508021	Z06 غطاء الخزان
0508022	Z06 هزاز الخزان
0508023	Z06 خزان
0509001	Z06 درج كامل
0509001A-1	Z06 درج
0509B00B	Z06 ذراع

ZUMMO INNOVACIONES MECÁNICAS S.A. 股份有限公司在对其产品的不断优化过程中，有权在未经事先通知的情况下对本文档进行修改。因此本使用手册可能不包含最新修改的内容。

安全须知

- 尊敬的用户：在使用本机器前，请仔细阅读此说明。
- 该设备不适于在户外安装，不要将其放在有日光直射或者没有抵御环境侵蚀的保护措施的地方，也请勿放在使用喷水进行清洁的环境下。
- 为防止风险，所有维修工作须应由技术人员操作。
- 对因操作不当或未按说明书造成的机器损坏本公司概不负责。
- 请向出售本机器的公司寻求技术支持，若找不到可以联系工厂（本手册封面上注明了联系方式）。
- 榨汁器工作时会产生巨大挤压，因此请勿将手或者其他物品放入挤压区。
- 固定杯子和榨汁托盘的螺母一定要拧紧，否则会对机器造成严重损害。
- 要特别注意刀片，避免划伤。
- 在进行清洗或者维护前，一定要断开电源。
- 如果供电缆线损坏，则须由供货商售后服务部门进行替换，或者由具有相关资质的人员进行操作，以防发生危险。
- 8岁以下儿童不可操作本设备，此外有肢体、感官或智力缺陷的残障人士，或者缺乏经验技能的人员也不应在尚未接受监督指导的情况下对其操作。儿童应得到看管，防止其利用设备进行玩耍。机器的清洁和维护工作也不能由未在成人监护下的儿童进行。
- 本机器的设计可以使其在家庭或类似场合下使用，比如：

  -店铺工作人员的烹饪区、办公室等其他工作场所。
  -农场。
  -可由宾馆、汽车旅馆等住宿场所的客人使用。
  -旅馆或宾馆房间等。

手册可从以下：*http://www.zummocorp.com/manuales/z06.pdf*

目录

1. 技术参数 126
2. 废弃物及回收 126
3. 保修条例 127
4. 配件 127
5. 照片 136

维修手册 (A)

6. 功能和清洁 129
6.1. 运行 129
6.2. 暂停 129
6.3. 计数器功能 129
6.4. 清洁 129
6.5. 使用建议 130
6.6. 安全系统 130

维护手册 (B)

7. 安装、系统设置和维护 133
7.1. 安装 133
7.2. 维护 133
7.3. 排除故障 133
7.4. 组件清单 134

1. 技术参数

功率（W）		275
每分钟榨橙数		10
装橙器容量 （kg.）		1.5 - **5.5
带桶尺寸	**高（mm）**	720
	宽（mm）	504
	深（mm）	420
水果大小 Ø（mm）	**大杯（Ø 90）**	70-90
	中杯（Ø 75）	55-75
	***小杯（Ø 60）**	45-60
重量（kg.）（去包装）		54

* 非标配配件

** 展示筐的容量

2. 废弃物及回收

报废机器

欧盟国家

附有这个标志的电子电气设备不能和一般生活垃圾一起扔掉。如果您想扔掉本机器，请不要使用普通垃圾箱！针对这样的产品有专门的回收系统。

为了详细了解本产品弃置和回收点的信息，请您联系所在市区的垃圾处理中心、其废品管理负责人或者是向您出售此机器的经销商。

如果您妥当处理报废机器，您会对保护自然资源（材料回收利用）做出贡献，另外还能避免因为不当处理而可能对环境及人身健康造成的负面影响。

根据各国法律，对报废垃圾的不当处置会受到惩罚。

其他非欧盟成员国

如果您想丢弃本产品，请根据所在国现行的关于废旧电子电器产品处理方法的法律法规进行处置。

包装

去掉包装时请您参考当地的该包装处理规定。将废旧包装按材料分类，就近送往垃圾中转站。

3. 保修条例

ZUMMO INNOVACIONES MECÁNICAS S.A. 通过其官方分销商，为用户提供 3 年或者 200000 个压榨周期内保修。保修期限自交货给分销商之日起，并遵循以下条款：

本保修范围涵盖所有因为产品生产过程和材料质量缺陷造成的问题。
如保修期间机器操作得当却出现故障，缺陷部件免费替换。
只有出示原始发票保修才能有效。
保修期间零件的维修和替换，不意味着其保修期限的延长。
原始的备用配件有6个月的保修期。

保修范围内不包含的内容

任何非因制造缺陷或材料问题而直接造成的损害。
任何因为安装错误、滥用、操作不当、异常操作，疏忽或者事故造成的损害。
用锐利物品（如钢丝刷）清洁任何塑料部件造成的划痕。
本保修条例不包含维修人工费。
非本公司授权的人员或材料造成的损害。
因使用磨耗造成的缺陷，尤其是以下这个零件：

- 0505016-1 天然橡胶

技术支持

如需进行任何技术咨询，请您首先与当地分销商联系，或者通过以下地址与 Zummo 公司沟通：

邮箱： sat@zummo.es
电话： 0034-961301246
传真； 0034-961301250

保修期间未经 Zummo 公司授权的维修，会造成保修权利的自动取消。

4. 机器配件

本机型 Z06 拥有三套压榨机组以适用于压榨不同的柑橘水果。请一定要使用与水果大小合适的压榨组：

a 水果直径为 55-75 mm。压榨小球和压榨杯颜色为深灰色。（图 15）
b 水果直径为 70-90 mm。压榨小球和压榨杯颜色为浅灰色。（图 16）
c 水果直径为 45-60 mm。压榨小球和压榨杯颜色为红色。（图 17）

无论安装哪个尺寸的压榨组，都要使用同样的刀片和托盘。
注意！千万不要混用不同压榨组的配件。

(*) 非标配配件

维修手册

6. 功能和清洁

- 建议在清洗之前，关闭榨汁机的主开关。
- 不要从水龙头直接放水冲洗或者高压冲洗。
- 我们建议对机器榨汁区域的零部件（果汁杯、果汁桶、挤压盘、过滤器、刀片和顶盖），每日至少进行一次清洁，请遵循清洗指南来操作。
- 榨汁机榨出的果汁酸碱度为 pH 4.5，因此不被视为可能造成危险的食品。

6.1. 运行

- 机器通电以后，显示屏上会显示从 **1** 到 **50** 的数字，或者字母 C。数字表示要压榨的橙子数目，C 表示大概 30 分钟之内会不停地榨汁。
- 根据您想压榨的橙子数，您可以连续多次按下**选择（SELECT）**按钮，显示屏上数字会依次从 **1** 增加到 **50**，最后出现字母 C。（1, 2, 3,.....48, 49 ,50, C, 1, 2, 3.....）如果您长按**选择（SELECT）**按钮超过 3 秒钟，数字则会递减。
- 进行以上操作直至出现所需要的数字为止。
- 一旦选择好了数字并开始运作，机器会对这个结果进行记忆，直到下次进行重新选择设置为止。
- 按下 **ON** 按钮，机器就开始榨橙子，并在显示屏上显示还剩下几只没有压榨。如果想重复着易操作，只要按下 **ON** 即可。若想暂停压榨，则按下 **STOP** 钮。

6.2. 暂停

机器运行时按下 **StoP**，显示屏上会出现 **0**，等杯子回到垂直位置后机器就会停止运行。随后显示屏上会出现前一次选择的数目。

6.3. 计数器功能

如果您想知道已经操作了的**压榨周期***总数，就需要在机器停止的情况下，按下 **STOP** 按钮，几秒内显示屏上就会出现这个数字。要注意出厂时所有机器都会显示 400-500 个压榨周期。

显示屏只能显示五位数字，所以您最多可以看到第 99999 次压榨周期，如果您想知道机器已经是多少次重新计算从 1 到 99999 次的压榨周期，你需要断开总电源，重新插电同时按下 **STOP** 按钮，这样显示屏就显示是第几次重新计数了。

(压榨周期**= 压榨一只水果的完整操作)*

6.4. 清洁

我们建议您每日清洁压榨区。

- 按在 **StoP** 键暂停机器，再进行其他清洁操作。这样，要清洁的部分在停止状况下更容易取下和还原。千万不要断开主电源暂停机器，否则机器内部会较难清洗，强制操作会对零部件造成损害。
- 断开主电源（图 6），此时显示屏也会关掉。
- 取下盖罩用浸有中性肥皂液的抹布清洁。**（注意！千万不要用会留下划痕的硬质抹布）**
- 松开托盘轴的螺母，水平向外拉，以取出托盘和刀片。千万不要拉刀片以取出该总成。
- 松开**托盘**上中的**小球**（图 15-16），每个小球下面都有一只垫圈（图 22），**要注意不要丢失这些垫圈**！您可以用洗涤剂清洗这些部件，要小心刀片，避免划伤。（图 3）
- 若想取出压榨杯，请轻轻松开固定螺母，以螺母为支撑向外抽取。这样压榨杯就松开了，可以轻松取出。

- 灰色杯托托盘（编号 0508008G）是热成型加工的塑料，不能放在 40° C 以上温度环境中，因此千万不要用热水或洗碗机清洗。如果因为过热而材质变形，则保修自动解除。
- 清洗小桶。
- 用同样的皂液清洁机器前身。

组装

1 安好之前取下的垫圈，然后将压榨小球装在托盘上。
2 将刀片安装在托盘上，并将两者同时插入各自的轴中（图12），要注意让刀片与机器前端的导引槽吻合（图 13），然后拧紧托盘上的螺母。

注意：
- 千万不要等托盘插入轴后再组装刀片。
- 要确保橡胶片正确地安装在刀片上。（图 19 和 20）

3 将压榨杯固定在轴上，并拧紧固定螺母
4 放入盖罩时，将其固定钩插入机器前身两边的凹槽内，确保完好嵌合。（图 8 和 9）
5 安装压榨托盘和小桶。

在重新起动机器前，请确认：

- 压榨托盘和刀片安装妥当，并用螺母拧紧固定。
- 刀片处于水平位置，并完好地嵌合于机器前部的导引槽中。
- 压榨杯的固定螺母拧紧。
- 压榨球和杯都与要榨汁的水果大小符合。（参见“配件”一节）

如果刀片、压榨托盘、压榨球或者压榨杯没有正确安装，机器运行时可能会对这些组件甚至是整个机器内部造成损害。

装橙器清理

将装橙器向外抽出，这样机器顶部就完全没有遮盖了。
清洗装橙器，放回原来所在的机顶部分，并将固定插脚插入相应的空隙处。（图 14）

6.5. 使用建议

- 确认橙子正确进入已选的压榨杯中,如果杯子过小,杯子挤压果皮,榨出果油,这样出来的果汁就会带有苦味。
- 为了尽可能多地榨出果汁，压榨杯最好不要比橙子过大。
- 每日机器工作结束后，要关掉电源。（图 6）

6.6. 安全系统

本机器拥有以下多重保障系统：

1 如果盖罩没有安好，其固定钩没有插入并完好嵌合于相应插槽中，（图 8 和 9），显示屏会出现 **StoP**，并且按钮没有反应。
2 如果托盘和刀片没有安装好，其螺母没有固定紧，机器无法运行，且显示屏上会出现 **StoP**。（图 10）

3 如果因为种种原因，机器在运行突然受阻，几秒钟后发动机会自动暂停，显示器上会闪烁 A 字样，直到故障排除为止。

4 机器发动机有热保护装置，因此如果温度过高，发动机会停止，显示屏上出现 **StoP**。这样，大概五分钟后温度下降了，显示屏上的 StoP 字样将会消失，会重新出现上次选择的数字。要确保通风格栅畅通无阻。

5 如果显示屏上没有任何显示，说明可能电压不足。请查看电源是否接通，安全保险丝有没有熔断，要注意有两根保险丝（图 11），1 号保险丝是可能熔断的那根，2 号则是备用保险丝。

维护手册

7. 安装、系统设置和维护

- 这款机器必须接地，以防造成人身伤害或损害机器。
- 机器安装完成后，插座应容易靠近。不可使用接线板、转换插头，也不可使用多个插槽。

7.1. 安装

- 注意！机器重达 50kg，请在两个人协作下一起搬动。最好的移动方式是一只手放在机器下面，另一只手放在托盘下。（图 4）
- 请将机器置于稳固的基座上。
- 接通电源前，请确认电压和频率与机器的电源配置相符。参见机器指示牌。（图 5）
- 请将榨汁器插头插入有接地线、装有限流 0.03A 的漏电保护器和总开关的插座内，除此之外该插座上不能连接其他装置。
- 建议您在启用机器前，先对与果汁接触的部件进行清洗，即杯子、托盘、小球、刀片、过滤网和盖罩等。
- 连接电源开关。（图 6）如果屏幕上没有任何显示（图 7），说明电压不够。这种情况下请确认机器连接到了有电压的电源，且电源开关已打开。以上问题解决后，屏幕上就会出现以下三个字样：**StoP**，一个数字，C
- 显示屏上出现 **StoP**，说明机器由于安全系统的保障无法运行。若如此，请您检查一下：

  a 盖罩安装正确，固定沟与凹槽完好吻合。（图 8 和 9）
  b 托盘和刀片放置妥当，螺母拧得足够紧。（图 10）

- 如果显示屏上出现**一个数字**，或者字母 C，说明机器可以正常运作了。

7.2. 机器维护

定期为装橙器轴上油。（图 18）而且一定要使用适合食品用途的润滑油脂。
每 150000 次压榨周期就要给机器内导轨上一次油，替换弹簧并进行彻底清洗。

7.3. 排除故障

故障名称	原因及解决方案
显示屏不亮	电源电压不够 保险丝熔断（图 11-1） 电源线接触不良 打开电源开关（图 6） 电子控制板潮湿，用干热风对电子控制板进行干燥处理。
显示屏显示 StoP	盖罩没安装妥当。（图 8 和 9） 托盘没安装妥当。（图 10）
显示屏显示 A 字样	查看要榨的水果是否冻住。 压榨盘上是否积压过多果皮。 压榨小球是否用螺母固定好。 果皮是否黏在压榨杯内侧。 如果压榨机运行受阻的情况下： 关掉机器。 用 5mm 的六角扳手（机器自带，在机器底部右侧可以找到）插入机器右侧的小孔（图 21），顺时针转动，直到压榨杯回到垂直位置为止。 把六角扳手取下，再重新启动机器。

故障名称	原因及解决方案
压榨杯碎裂	压榨杯螺母没拧好。 小球下垫片太多。 托盘上的小球放置不当。 刀片放置不当。 不要将深灰色压榨杯与浅灰色大球混用（Ø80）。 橙子太大或太小与压榨杯尺寸不符。
刀片碎裂	刀片插到轴上面了，要将刀片插入轴内。
小球碎裂	小球没有固定好。 固定小球的螺母没有拧紧。 每只小球下面有两只以上的垫片。
水果压榨不充分	小球下没有垫片或小球下需要加入一只垫片。每只小球下最多放入一只垫片。
水果从装橙器中出来	装橙器轴干涩。要上油润滑。（图 18）
压榨杯无法在垂直位置停止	用控制面板设置器来矫正压榨杯停放的位置，请遵照以下步骤： - 按机器后面的开关关掉机器。 - 重新连接电源同时按下 STOP 按钮。显示屏上会出现四位数字，并持续仅 3 秒钟。 - 在四位数字消失前按下 ON 按钮。 - 显示屏上会出现 0-9 数字，这个数字表示机器停止时压榨杯有 1/10 秒的延迟。 - 如果您想让压榨杯在设定时间前停止，则选择比之前显示的更小的数字。 - 若想通过设置板修改数字，则按下 ON 直到出现比之前更小的数字为止。 - 最后，确认压榨杯的确停放在垂直位置上。 - 必要的情况下重复以上步骤，再选择一个小数字。
如果需要技术咨询或者申请替换部件，您需要告知机器型号和牌号。（图5）	

7.4. 组件清单

编号	描述
0316000	瓶架笼
0316002	瓶架托盘
0316004	瓶架
0502A00B	盖罩整体 2003M
0503010	筐和斜坡
0505002G	灰色压榨托盘
0505002R	紅压榨托盘
0505003G	灰色刀片 Z05
0505004G	压榨球 80（浅灰色）
0505005G	压榨球 67（深灰色）
0505006G	压榨杯 90（浅灰色）
0505007G	压榨杯 75（深灰色）
0505010A	带垫圈的压榨杯螺母
0505012	压榨球 54（紅）
0505013	压榨杯 60（紅）
0505015G	全套过滤器
0505016-1	天然橡胶
0505017	小号压榨组 Z06
0506010	电源线

编号	描述
0508002	不锈钢小桶 Z06
0508008G	灰色杯托底盘
0508009	杯托格栅
0508013	橡胶支垫 85 mm
0508017	完整储罐 Z06
0508018	储罐压榨托盘 Z06
0508019	储罐支架 Z06
0508020	滤网储罐 Z06
0508021	储罐封盖 Z06
0508022	储罐搅拌器 Z06
0508023	储罐 Z06
0509001	完整的抽屉 Z06
0509001A-1	抽屉 Z06
0509B00B	套管 Z06
0510001	封盖 Z06
0510002	封盖 GN Z06
10/1/2A	灰色丝网印刷 Z06 GRIS
1011023	插头
1408023	硅胶垫圈

编号	描述
1412002	左侧门
1412003	右侧门
1605005	排水橡胶
1702004	小袋箍
2/13/9	TOMLINSON 龙头
2/13/9-1	龙头硅胶密封
2/13/9-2	螺母 TOMLINSON 龙头
210810	集水托盘排水槽
210814	螺母 M20

编号	描述
210912	瓶架支架
210916	栅栏侧小桶 GN
210917	机械 侧小桶 GN
210931	封盖 GN
I-9021-M6	不锈钢扁平宽垫圈 M6 DIN-9021
I-934-M6	不锈钢外六角螺母 M6 DIN-934
V0070	六角扳手 5MM
V0133	压榨球附件垫圈
V0193	裁刀安全門

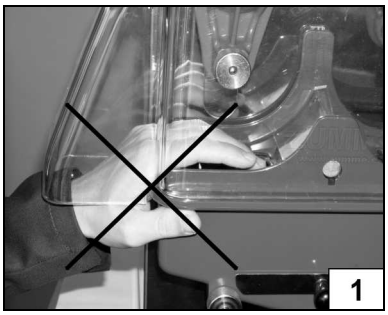
1

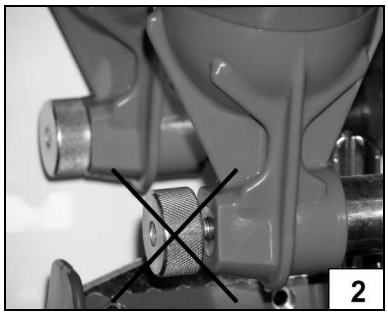
2

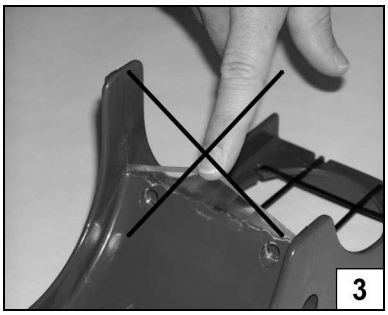
3

4

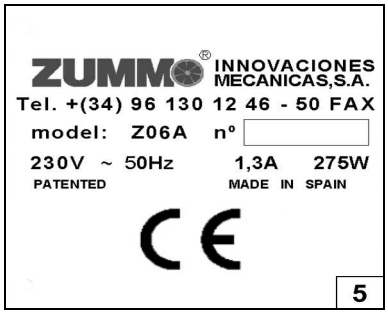
ZUMMO
INNOVACIONES MECANICAS,S.A.
Tel. +(34) 96 130 12 46 - 50 FAX
model: Z06A nº
230V ~ 50Hz 1,3A 275W
PATENTED MADE IN SPAIN
CE
5

ATTENTION
FOR REPLACEMENT
MAIN FUSE 6 Amp
FUSIBLE PRINCIPAL 6 Amp
6

ZUMMO
3
ON
STOP
SELECT
7

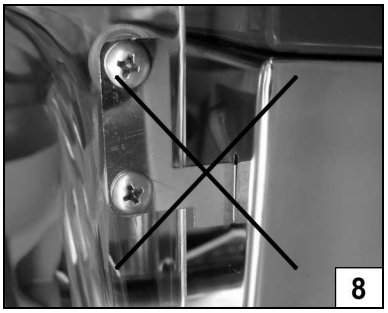
8

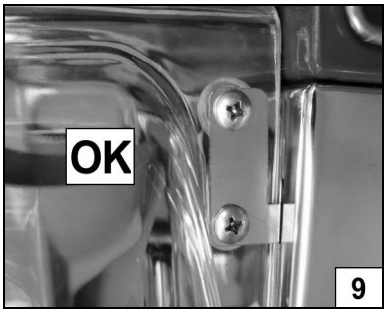
OK
9

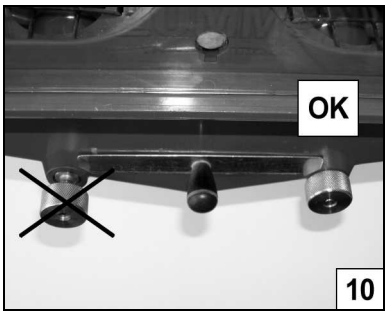
OK
10

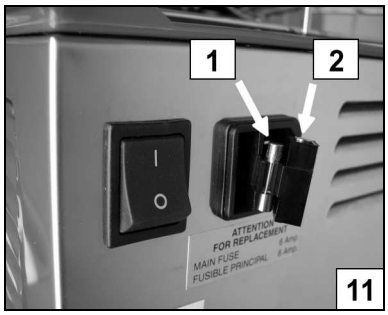
1
2
ATTENTION
FOR REPLACEMENT
MAIN FUSE 6 Amp
FUSIBLE PRINCIPAL 6 Amp
11

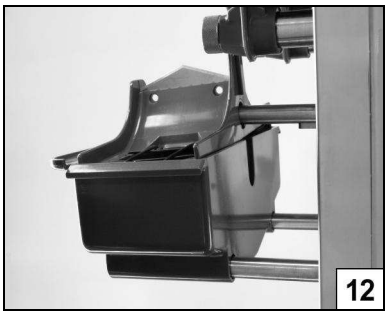
12

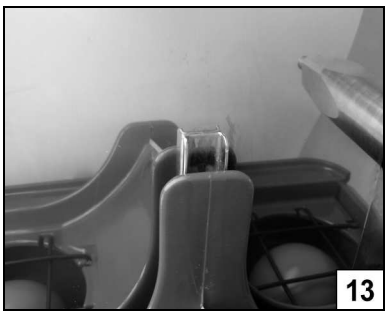
13

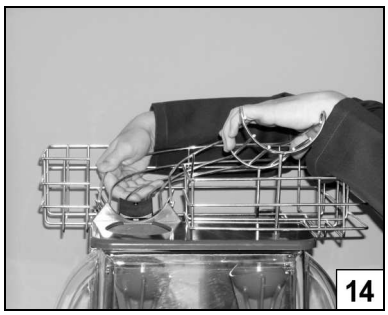
14

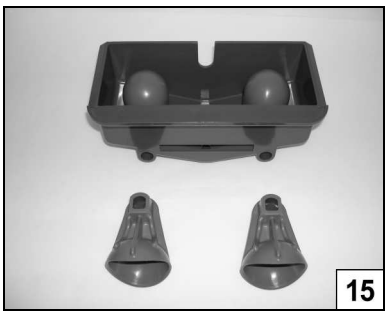
15

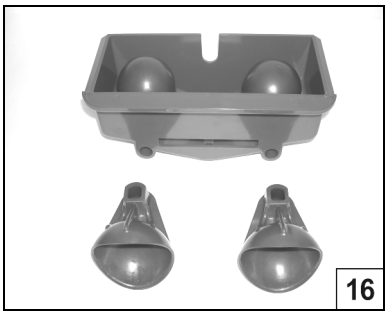
16

17

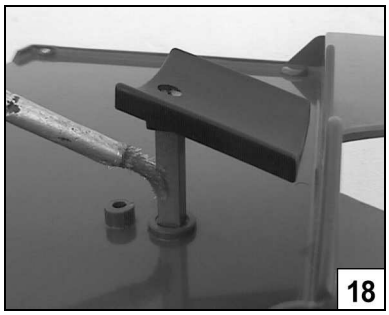
18

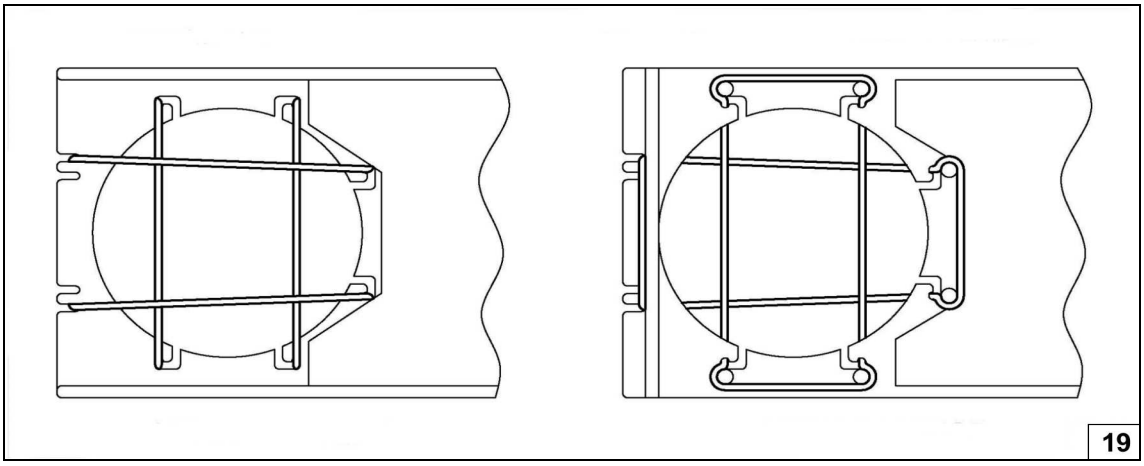
19

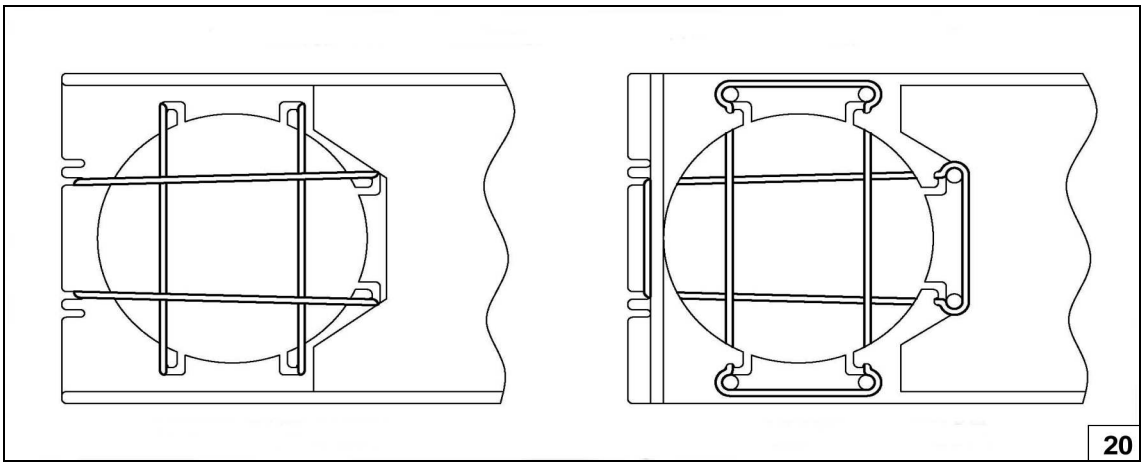
20

21

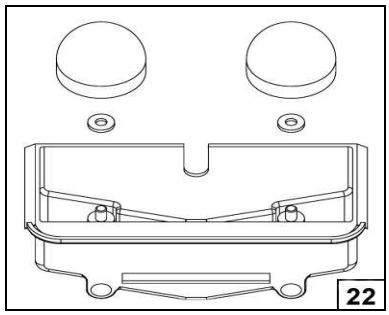
22

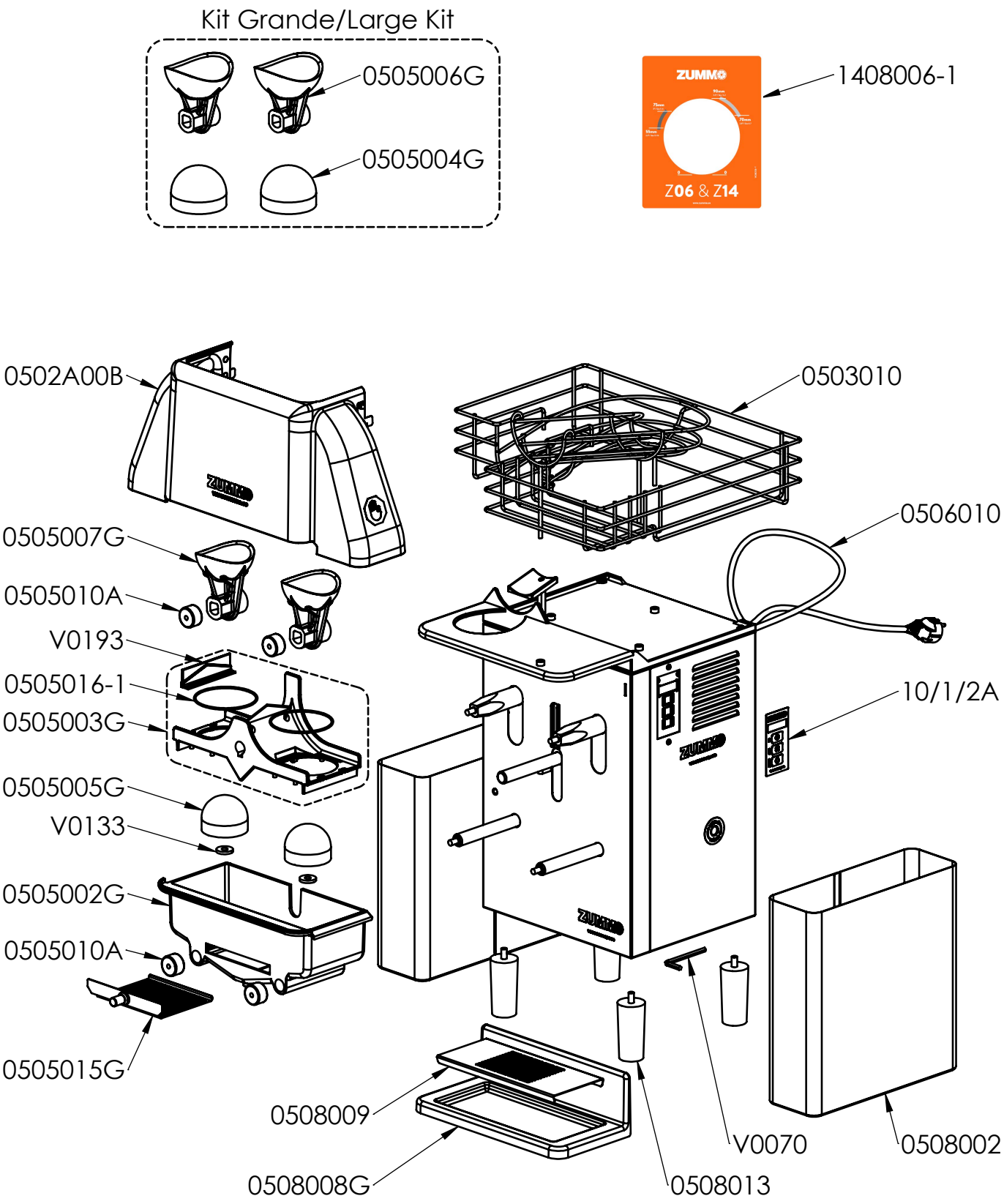
Kit Grande/Large Kit
0505006G
0505004G
1408006-1
Z06 & Z14
0502A00B
0503010
0506010
0505007G
0505010A
V0193
0505016-1
0505003G
10/1/2A
0505005G
V0133
0505002G
0505010A
0505015G
0508009
0508008G
V0070
0508013
0508002

Accesorios/Accessories

0505017

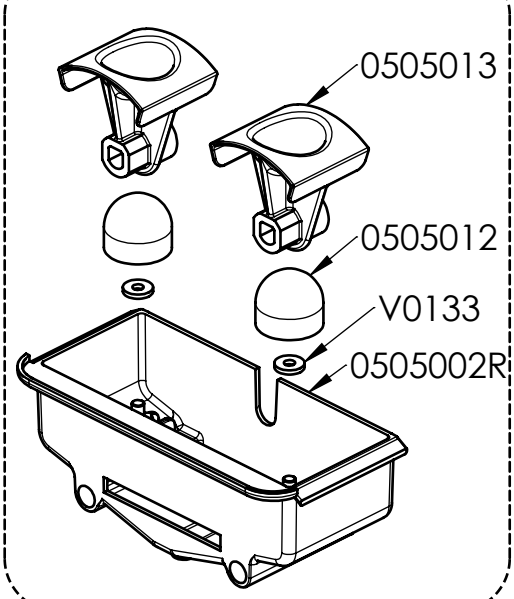

0508017

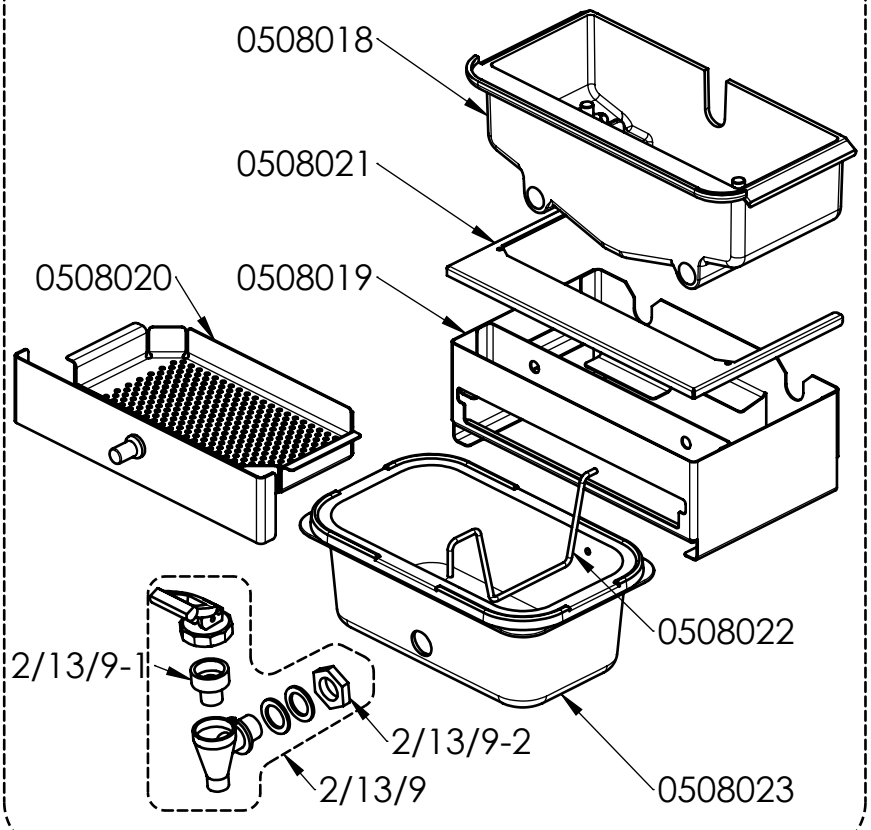

0509001A

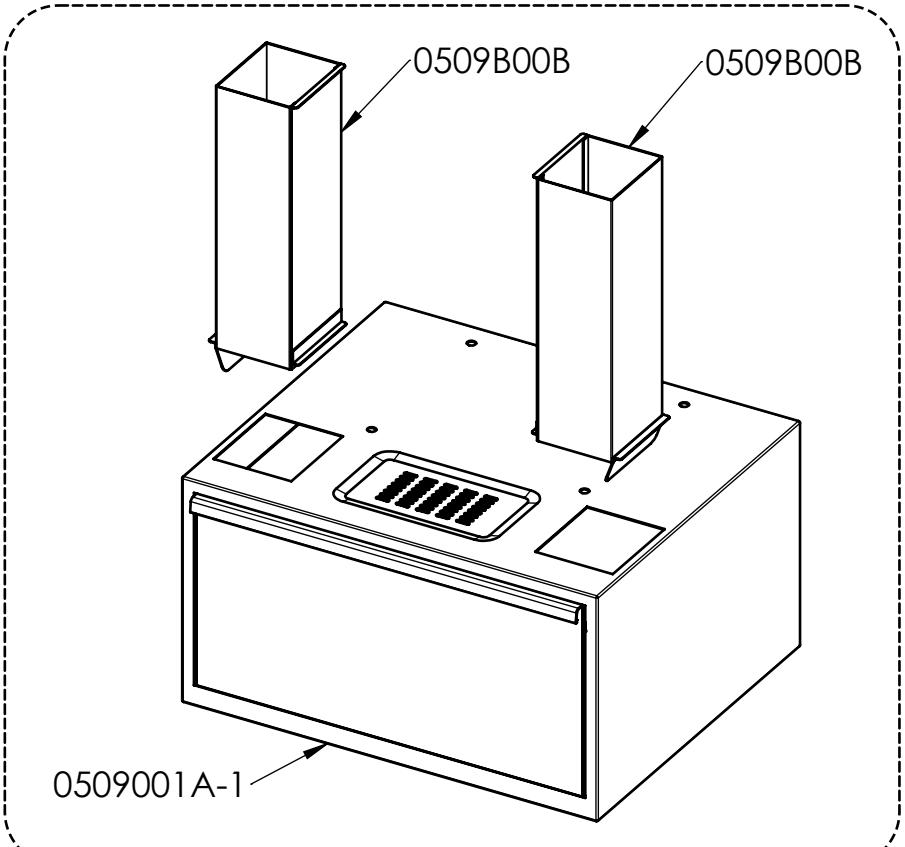

Accesorios/Accessories

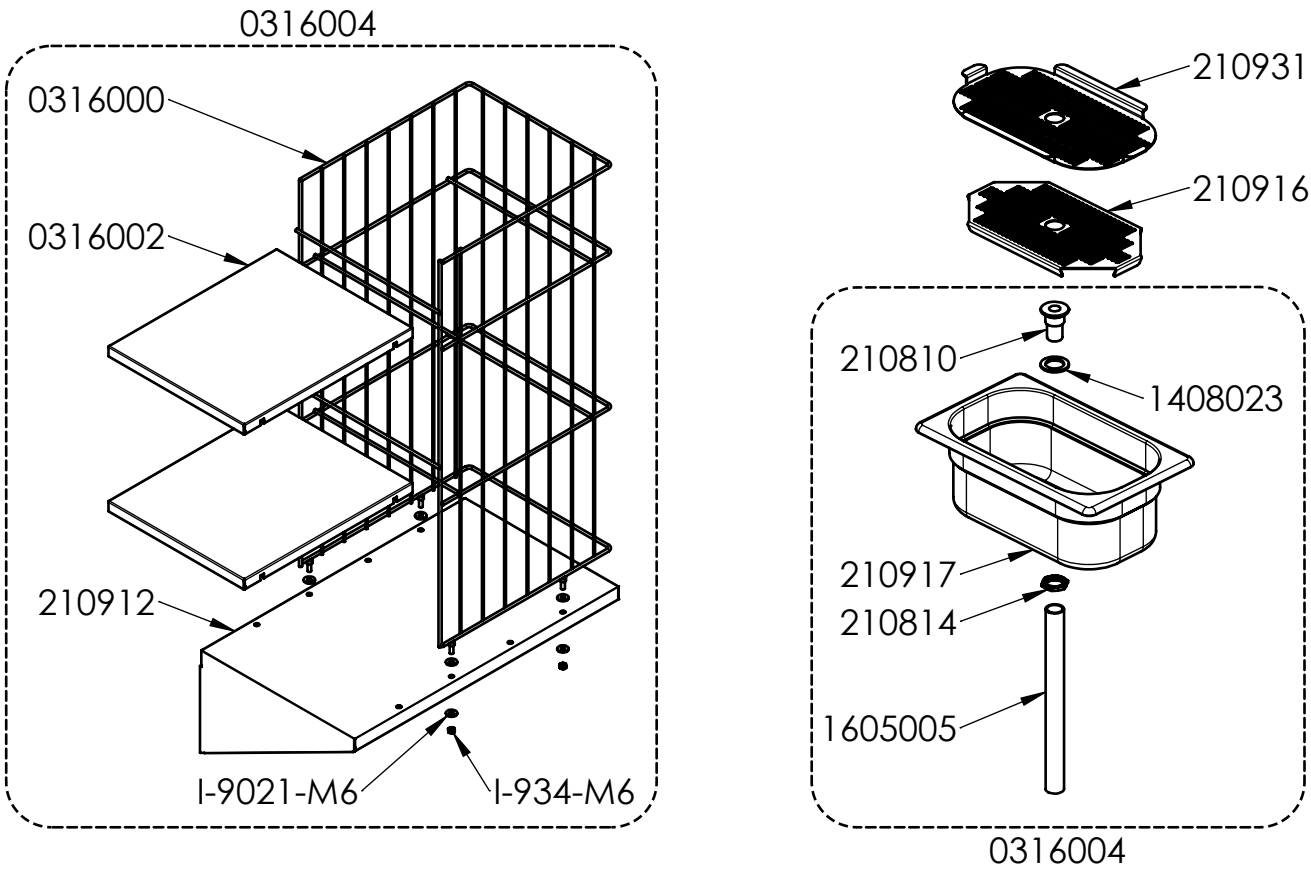

Muebles/Cabinets

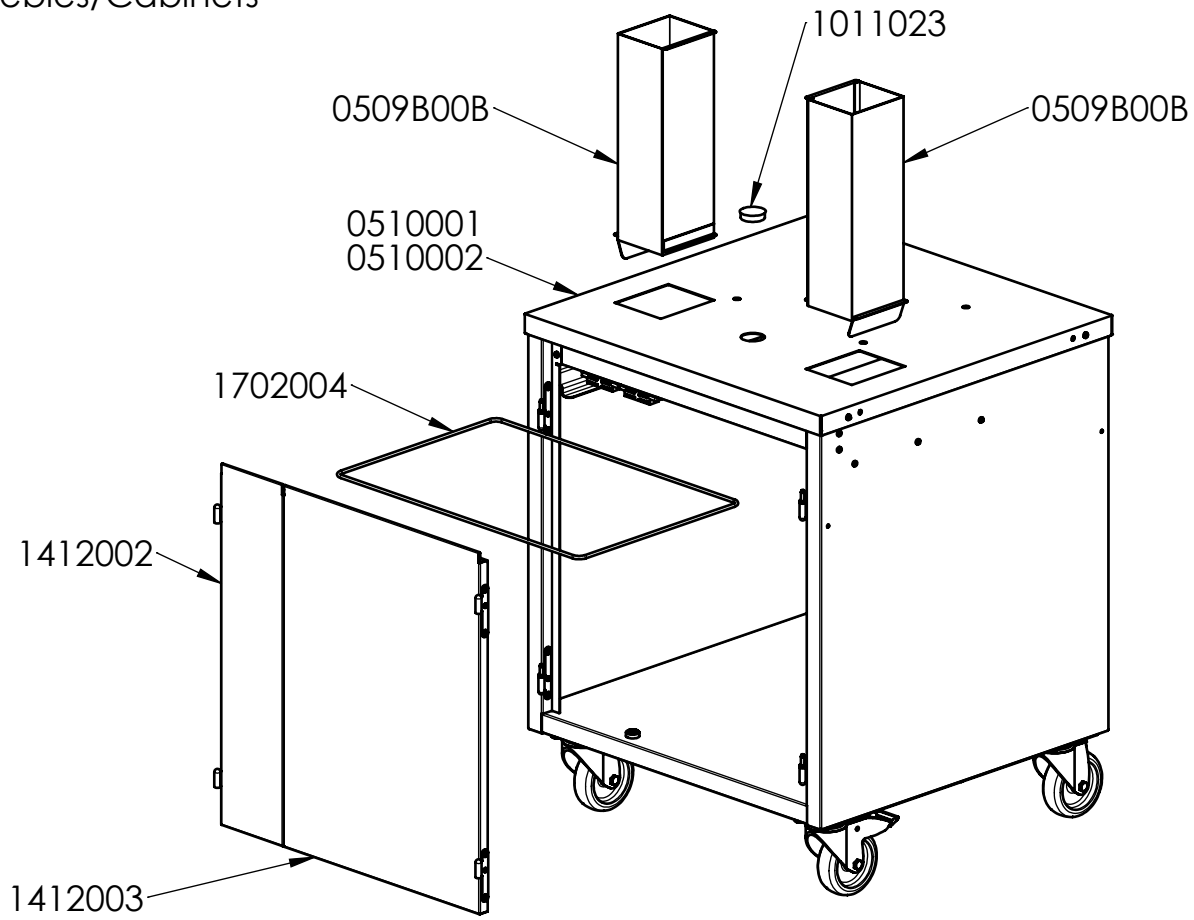

DECLARACION “CE” DE CONFORMIDAD
“CE” CONFORMITY DECLARATION
DECLARATION DE CONFORMITE “CE”
EG-KONFORMITÄTSERKLÄRUNG
DICHIARAZIONE “CE” DI CONFORMITÀ
DECLARAÇÃO “CE” DE CONFORMIDADE
EG-VERKLARING VAN OVEREENSTEMMING
ЗАЯВЛЕНИЕ О СООТВЕТСТВИИ НОРМАМ «CE»
“CE” UYGUNLUK BEYANI
2006/42/CE
ZUMMO, Innovaciones Mecánicas S.A.
C/ Cádiz 4 - 46113 Moncada, Valencia, España

- **Bajo nuestra exclusiva responsabilidad, declaramos que el producto, al que esta declaración se refiere, es conforme con las siguientes normas:**
- **Assuming full responsibility, we declare, that the product relevant to this declaration conforms to the following regulations:**
- **Nous déclarons sous notre exclusive responsabilité que le produit auquel cette déclaration se réfère est conforme aux normes suivantes:**
- **Auf unsere alleinige Verantwortung erklären wir, daβ das Produkt, worauf sich diese Erklärung bezieht, folgenden Normen entspricht:**
- **Dichiariamo sotto la nostra esclusiva responsabilità che il prodotto al quale questa dichiarazione si riferisce è conforme alle seguenti norme:**
- **Declaramos por nossa responsabilidade exclusiva que o produto a que esta declaração se refere está em conformidade com as seguintes normas:**
- **Onder onze volledige verantwoordelijkheid, verklaren wij hierbij dat het product waarnaar deze verklaring verwijst, aan de volgende normen voldoet:**
- **С полной ответственностью заявляем, что настоящий продукт соответствует следующим нормам:**
- **Bu beyan başvurduğu ürünün şu standartlara uyumludur tamamen kendi sorumluluğumuzda olmak üzere:**

EN 60335-1
EN 60335-2-14/A2:2000
EN 50106:1997
73/23/CEE
2004/108CEE
2002/72/CEE and 2008/39/CEE
1935/2004/CEE
93/43CEE

Modelo/Model/Modèle/Modell/Modello/Model/Модель/Modeli: Z06

Serial Nº:

Date:

Enrique Miñoz / Энрике Муньос
Engineer/ Инженер

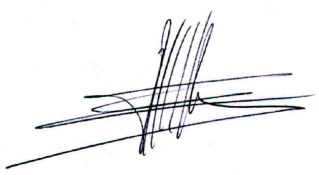

www.zummocorp.com

CERTIFICADO DE GARANTÍA / GUARANTEE CERTIFICATE
BON DE GARANTIE / GARANTIEURKUNDE
CERTIFICATO DI GARANZIA / CERTIFICADO DE GARANTIA
GARANTIECERTIFICAAT / ГАРАНТИЙНЫЙ ТАЛОН
GARANTİ BELGESİ

Nombre / Name / Nom
Name / Nome / Name
Naam / Имя / adı: ……

Dirección / Address / Adresse
Anschrift / Indirizzo / Endereço
Adres / Адрес: .....

Población / City / Ville
Ort / Comune / Localidade
Gemeente / Город / şehir: ……

Tel / Тел: ……

Fecha de venta / Date of Sale /Date d'Achat
Verkaufsdatum / Data de la Vendita / Data de la Venda
Verkoopdatum / Дата продажи / Satış tarihi……

Modelo / Model / Modèle
Modell / Modello / Modelo
Model / Модель / Modeli: ……

Sello del establecimiento / Seller's stamp / Sceau de l'establissement
Stempel der Verkaufseinrichtung / Timbro della ditta / Carimbo do estableciment
Stempel van de winkel / Печать компании-продавца / Mülkiyet Damga